1 Ｎｏ．２照明塔　東立面図　1/ 60

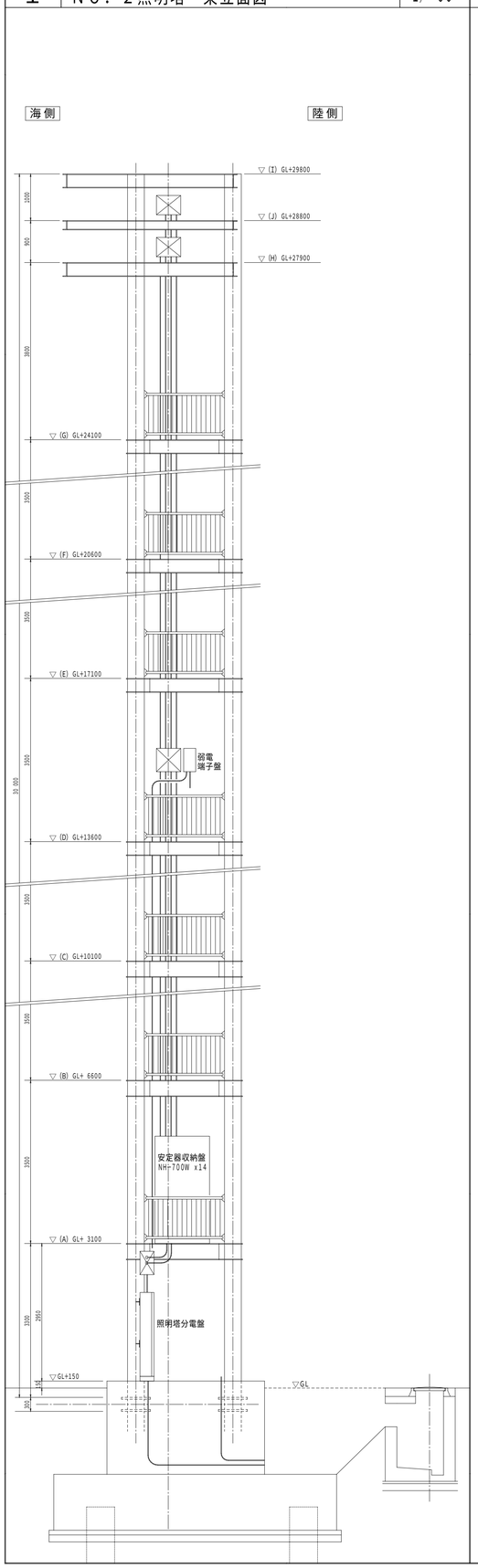

2 Ｎｏ．２照明塔　平面図　1/ 60

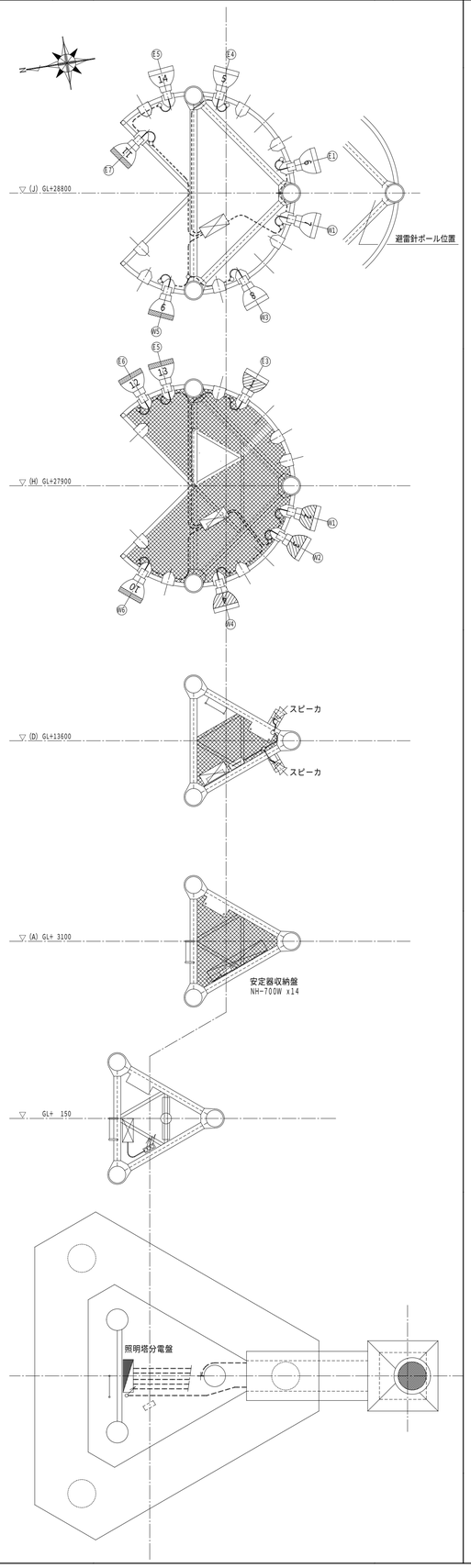

3 Ｎｏ．２照明塔　系統図　-----

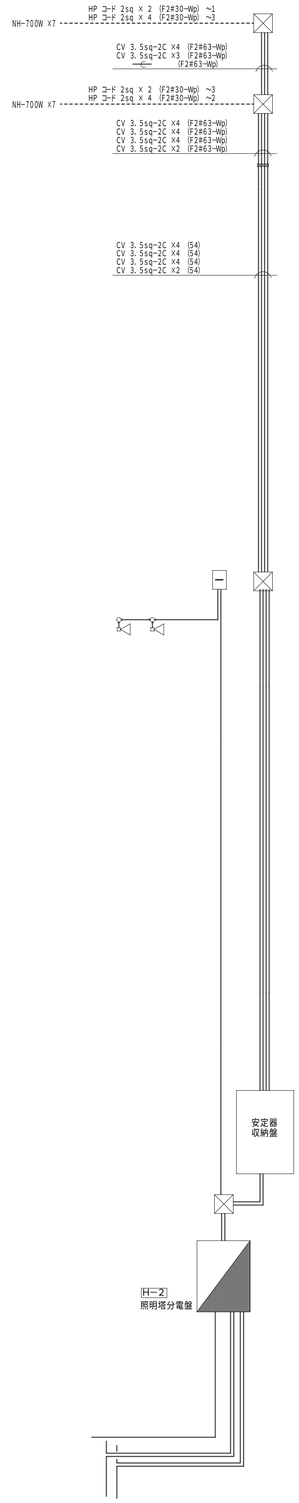

4 Ｎｏ．２照明塔　灯具結線図　-----

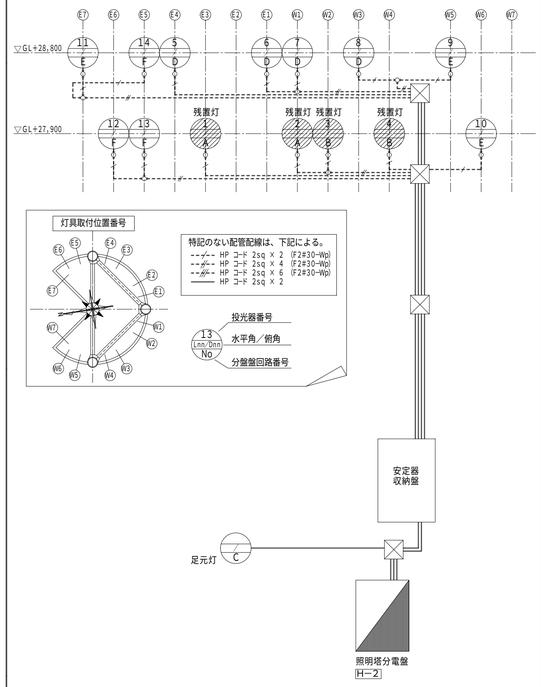

5 Ｎｏ．２照明塔　分電盤結線図，姿図　1/ 20

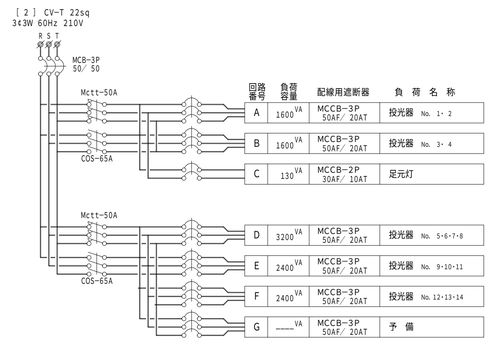

回路番号	負荷容量	配線用遮断器	負荷名称
A	1600VA	MCCB-3P 50AF/ 20AT	投光器 No. 1・2
B	1600VA	MCCB-3P 50AF/ 20AT	投光器 No. 3・4
C	130VA	MCCB-2P 30AF/ 10AT	足元灯
D	3200VA	MCCB-3P 50AF/ 20AT	投光器 No. 5・6・7・8
E	2400VA	MCCB-3P 50AF/ 20AT	投光器 No. 9・10・11
F	2400VA	MCCB-3P 50AF/ 20AT	投光器 No.12・13・14
G	——VA	MCCB-3P 50AF/ 20AT	予　備

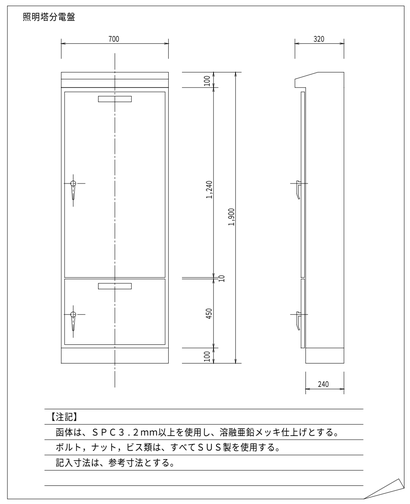

【注記】
面体は、ＳＰＣ３．２mm以上を使用し、溶融亜鉛メッキ仕上げとする。
ボルト，ナット，ビス類は、すべてＳＵＳ製を使用する。
記入寸法は、参考寸法とする。

6 Ｎｏ．２照明塔　安定器収納盤　1/ 20

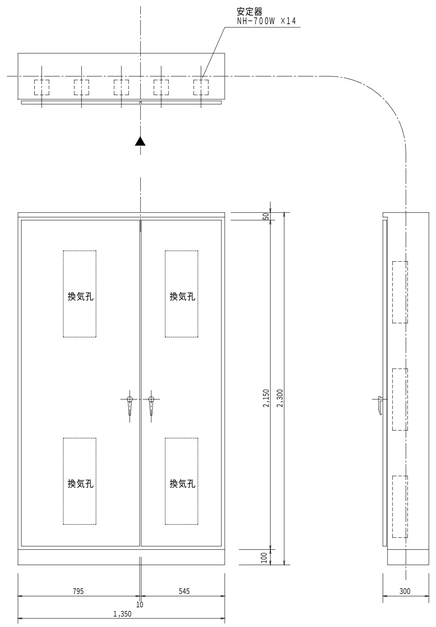

名　称	大阪南港かもめフェリー待合所電気施設図	尺度 1/60	日付 年 月 日
図面名称	Ｎｏ．２　照明塔投光器設備図	図番	E－022
財団法人　大阪港埠頭公社		承認	検図 / 設計 / 製図 / 担当