1 低圧幹線系統図 ------ 既設

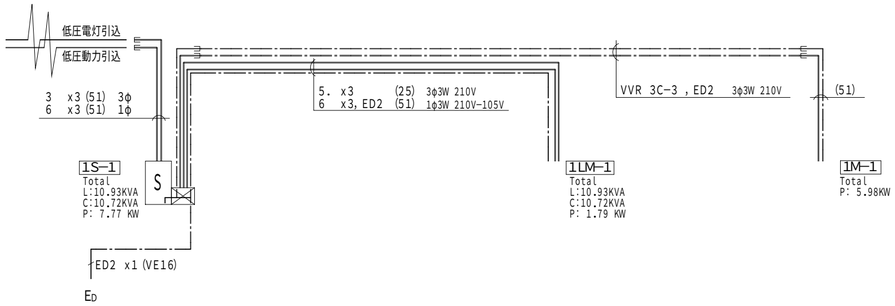

2 低圧幹線系統図 ------ 増改修

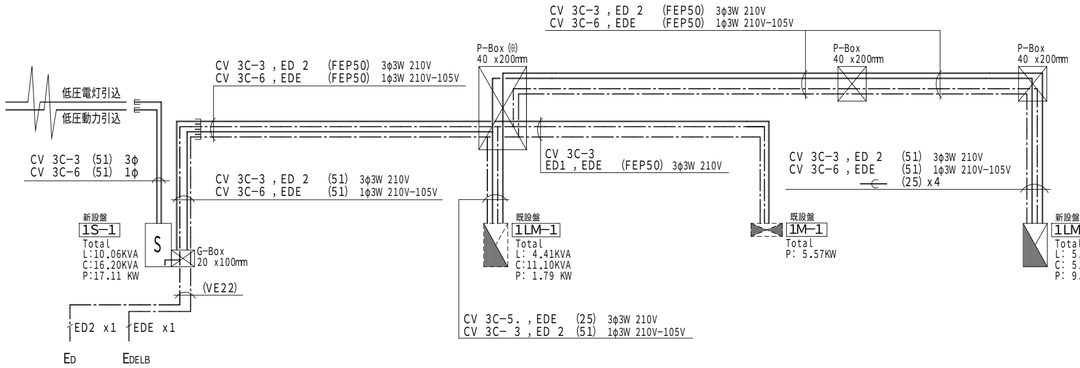

3 盤結線図 ------ 電気設備工事

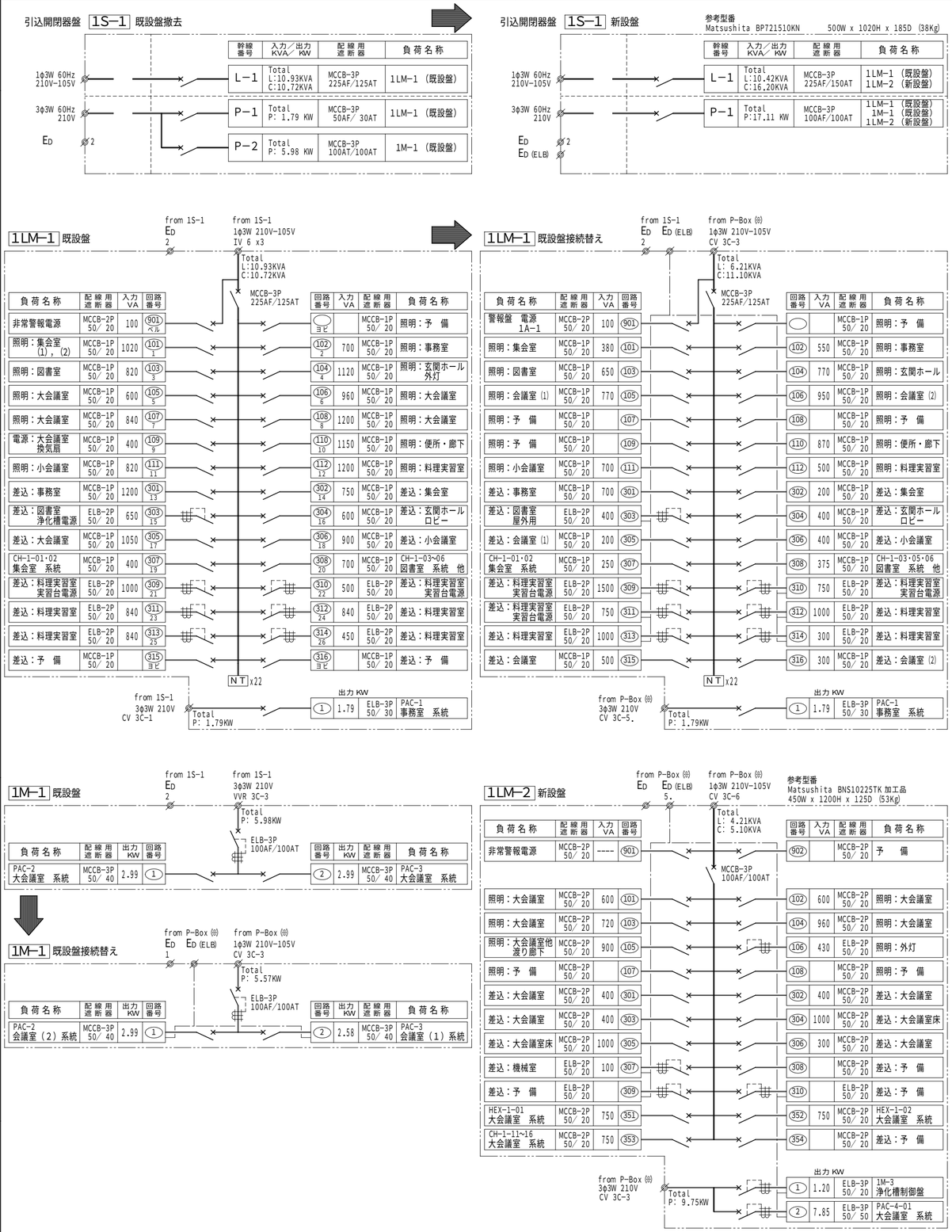

株式会社 都市企画設計コンサルタント	工事名称 天理市立福住公民館増改築工事	図面名称 電気設備工事 低圧幹線系統図・盤結線図	No. E — 03
	DATE	SCALE -----	CHECK