1 リーファ・コンセント架台　詳細図　1/ 10　架台－Ｂタイプ，Ｃタイプ

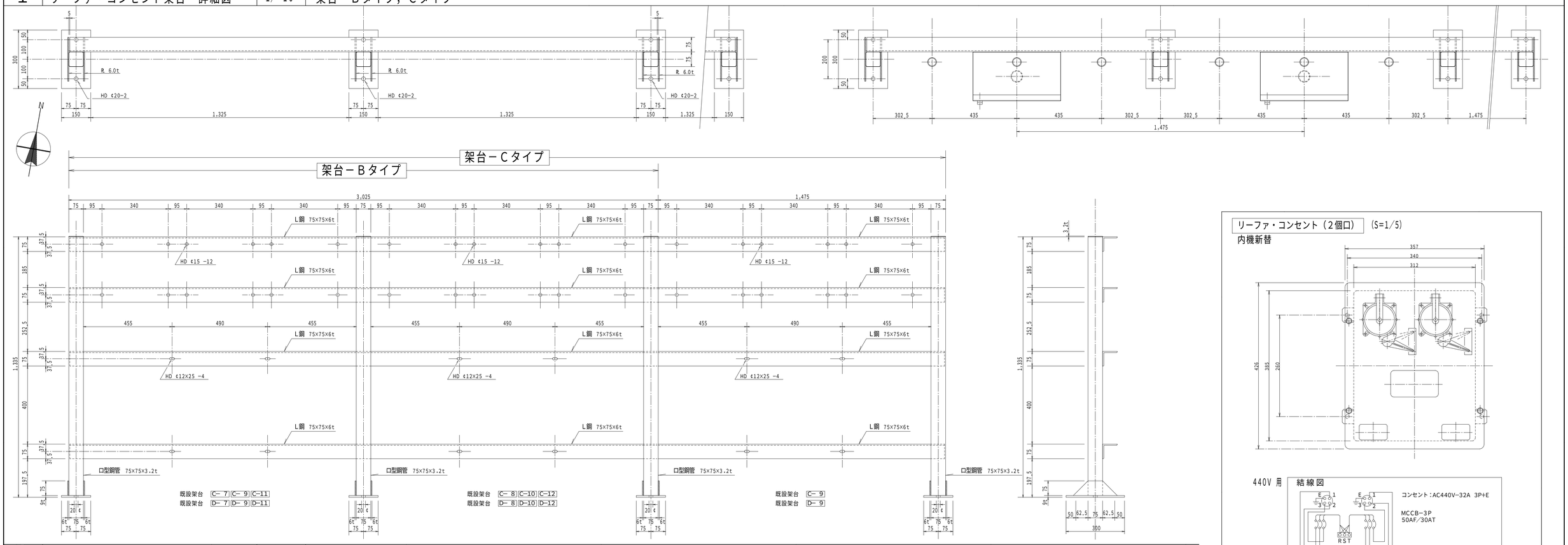

リーファ・コンセント（2個口）　(S=1/5)

内機新替

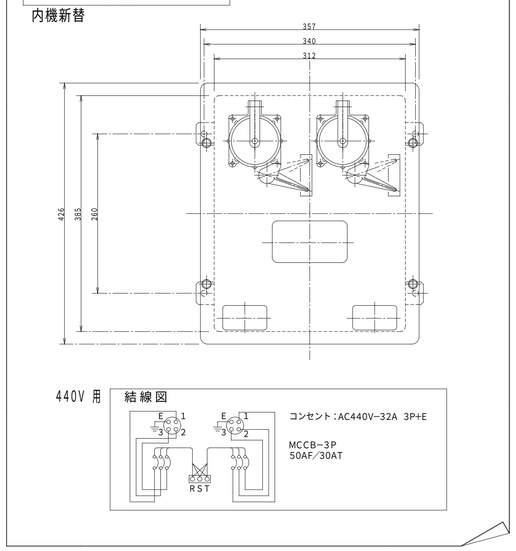

2 リーファ・コンセント取付　詳細図　1/ 10

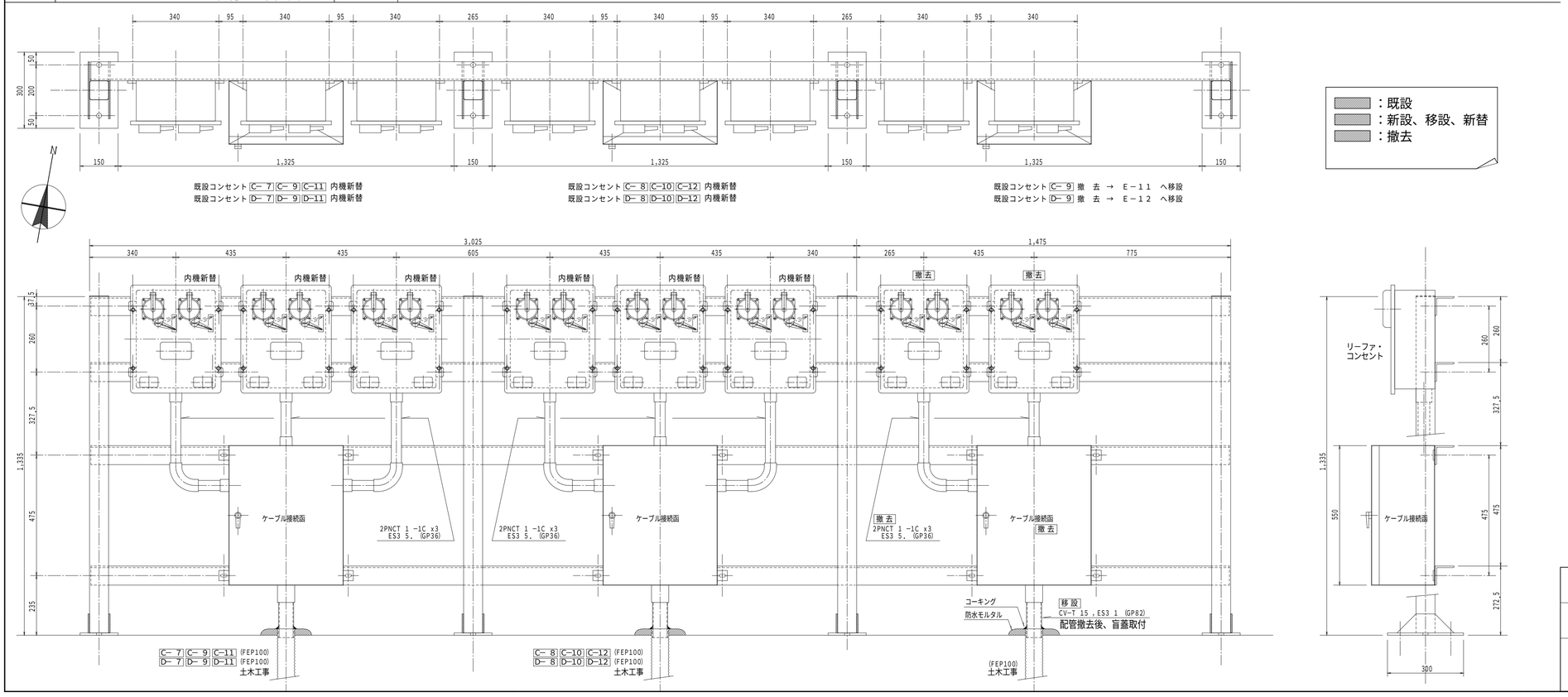

：既設
：新設、移設、新替
：撤去

ケーブル接続函（450W X 550H X 240D）　(S=1/5)

撤　去

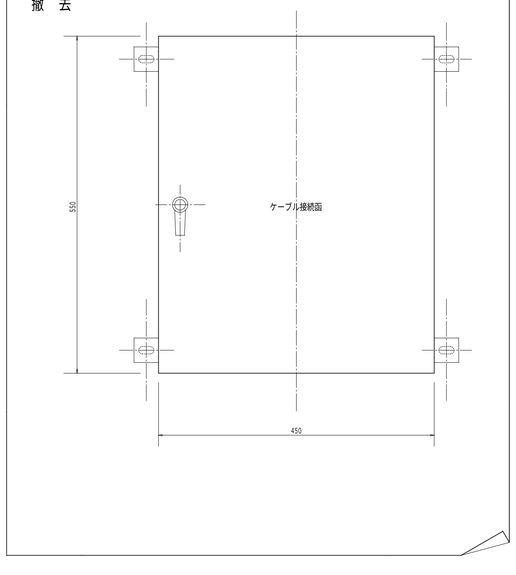

工事名称	Ｃ1バース リーファ・コンセント増設工事	縮尺	1/ 10　平成　09年　9 月　日
図面名称	リーファ・コンセント詳細図（4／4）	図番	E－10
住 友 電 設 株 式 会 社		承認	検図	設計	製図	担当