## 1 照明塔 (No. 1~4,6,7) 1/100

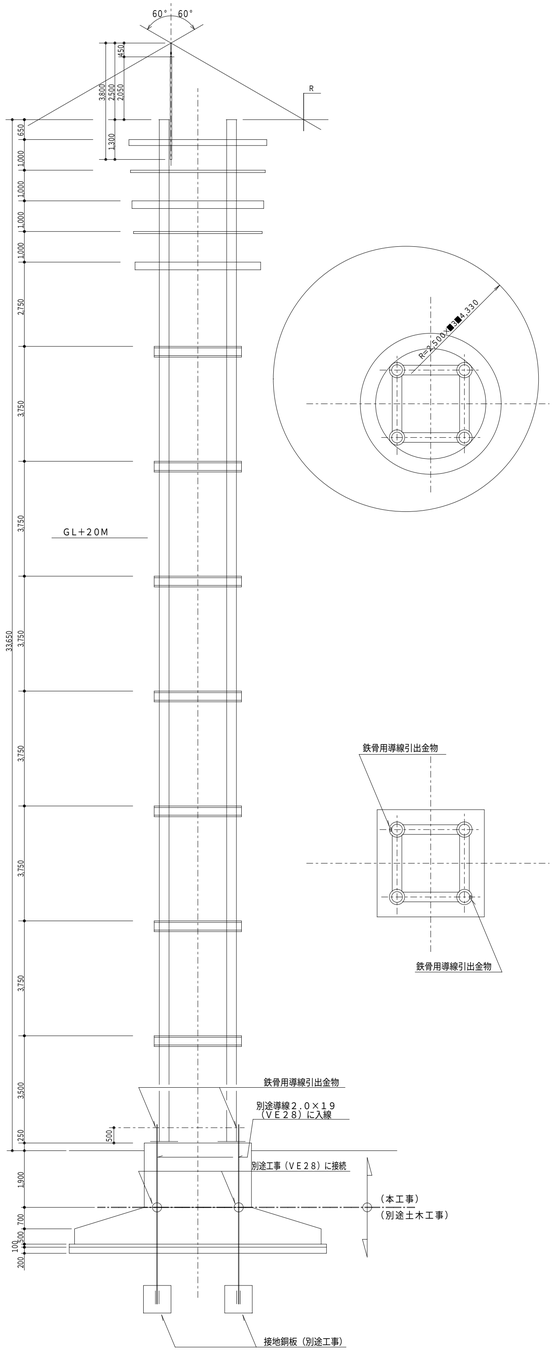


## 2 照明塔 (No. 5) 1/100

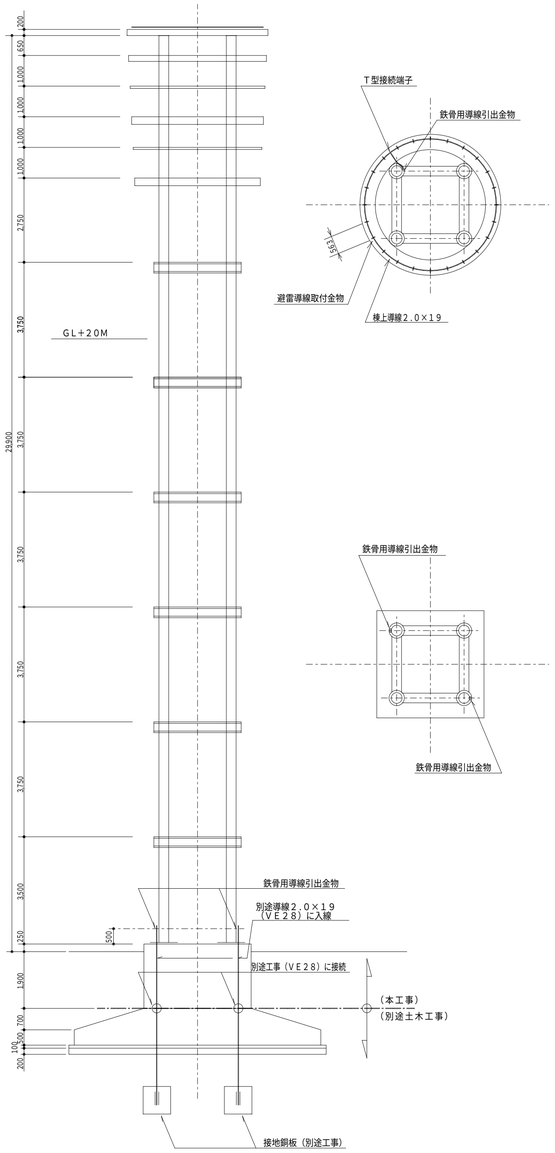


## 3 避雷突針(JIS大型)

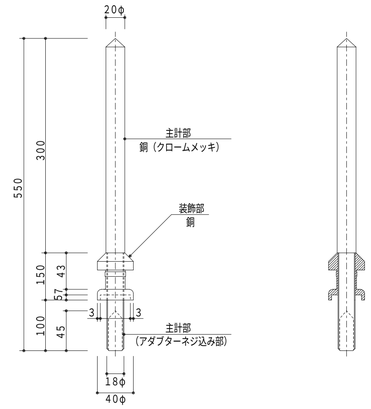


## 4 支持管取付図

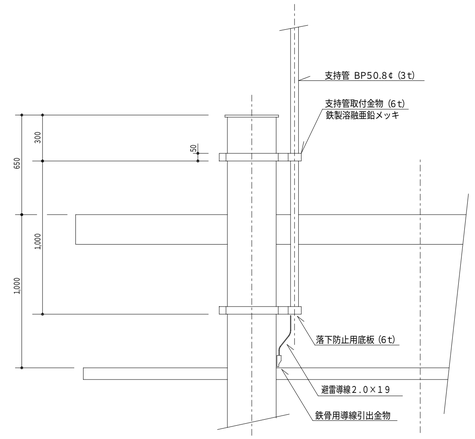


## 5 鉄骨用導線引出金物

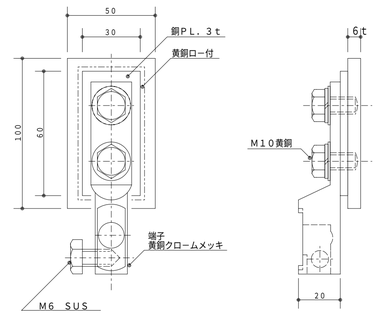


## 6 避雷導線取付金物

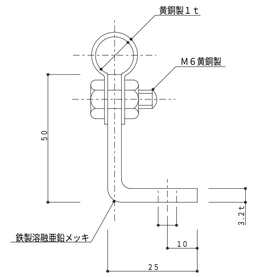


## 7 埋設標示板

## 8 接地銅板(別途工事)

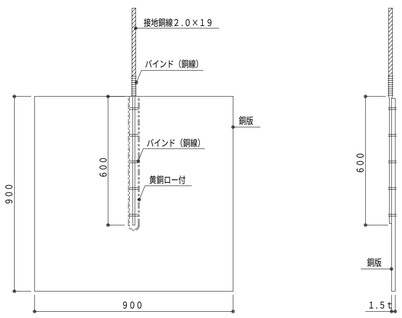


| | | | |
|---|---|---|---|
| 財団法人 神戸港埠頭公社 | 図面番号 | 16/21 | 課長 係長 照査 設計 |
| 平成4・5年度<br>六甲アイランドC6・7バースケーブル布設その他工事 | | | |
| 図面リスト 縮尺 | 分類番号 | | |
| 照明塔避雷針設備図 1/100 | フォンダー分冊 / コマNo. | 要求No. | |
| | 平成 年 月 日作製 | | |

1 2 3 4 5 5cm 図版