1 リーファ・コンセント架台　詳細図　1/ 10　架台－Ｂタイプ

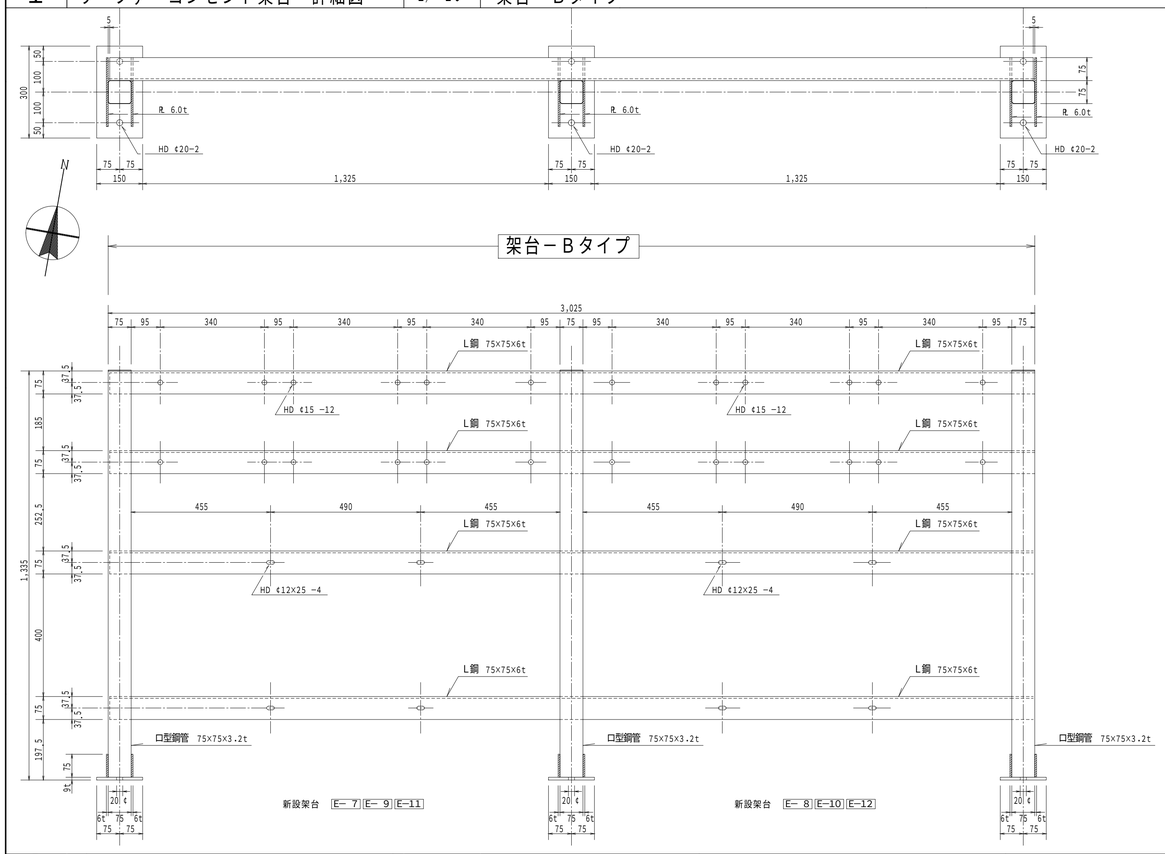

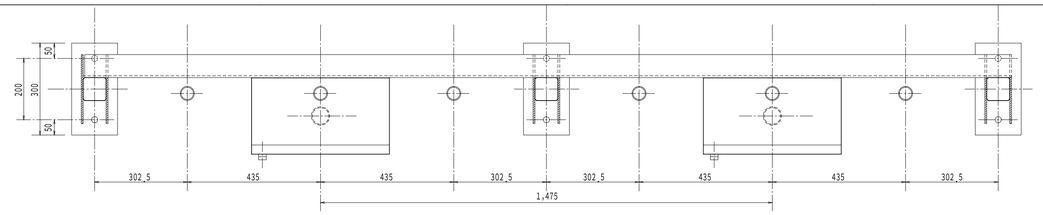

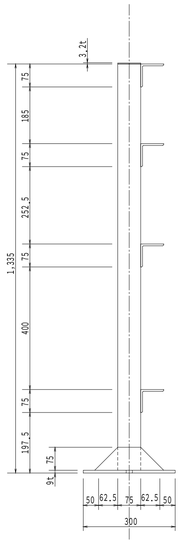

リーファ・コンセント（２個口）　(S=1/5)

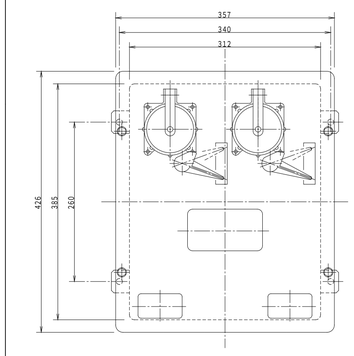

440V 用　結線図

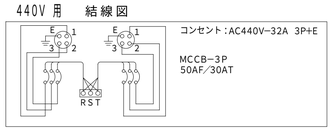

2 リーファ・コンセント取付　詳細図　1/ 10

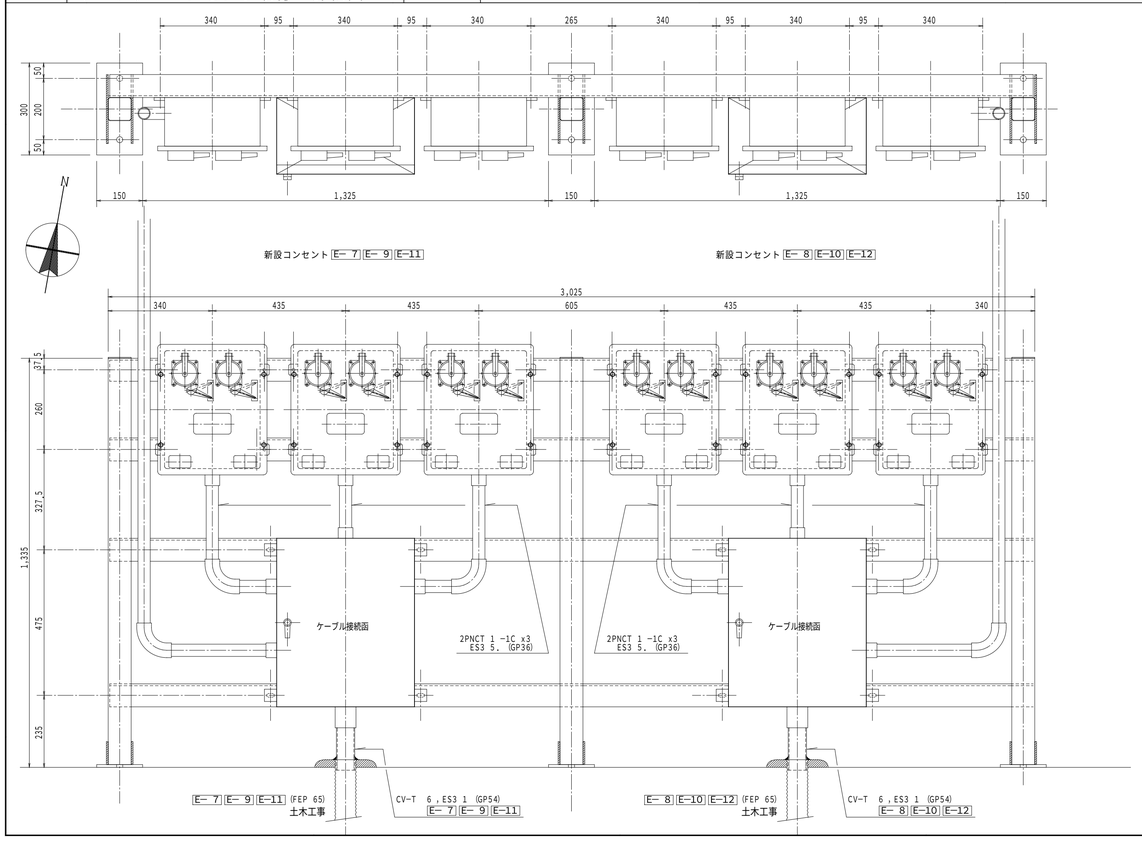

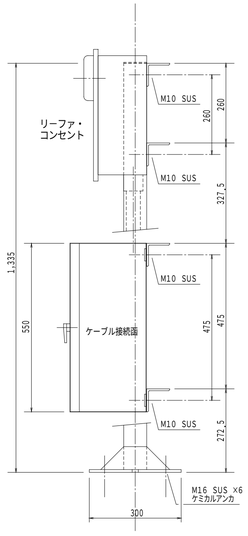

ケーブル接続函（450W X 550H X 250D）　(S=1/5)

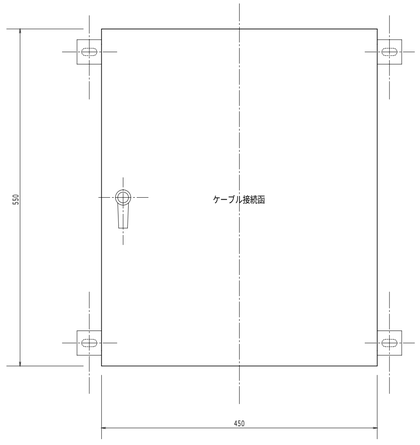

【特記】
1．屋外防水構造とする。
2．溶融亜鉛メッキ（ＨＤＺ４０）仕上げとする。
3．鉄板厚は、３.２　とし、使用するボルト、ナットは、ＳＵＳ製とする。

：既設
：新設、移設、新替
：撤去

工事名称	Ｃ１バース リーファ・コンセント増設工事	縮尺	1/ 10　平成　09年　9月　日
図面名称	リーファ・コンセント詳細図（3／4）	図番	E－09
住友電設株式会社		承認 / 検図 / 設計 / 製図 / 担当	