1 低圧幹線 系統図

----- [注]各低圧幹線ケーブルサイズは、本系統図を正とする。

(L-101) 低圧照明盤 [1-01] MCCB 3P-100AF/100AT

	設備容量	需要容量	増設負荷
照明負荷	9.15 KVA	7.89 DMKVA	4.00 DMKVA
差込負荷	11.71 KVA	3.05 DMKVA	
負荷合計	20.51 KVA	10.74 DMKVA	14.56 DMKVA

ED 幹線
EDELB幹線
EM-1E 8sq EM-1E 14sq
600V EM-CE-T 60sq
Cable span: 67m
FB-D-1L-1 FB1F-③Ⓐ

(L-102) 低圧照明盤 [1-02] MCCB 3P-100AF/ 75AT

	設備容量	需要容量	増設負荷
照明負荷	8.59 KVA	8.07 DMKVA	4.00 DMKVA
差込負荷	18.25 KVA	4.30 DMKVA	
負荷合計	26.51 KVA	12.15 DMKVA	15.92 DMKVA

ED 幹線
EDELB幹線
EM-1E 8sq EM-1E 14sq
600V EM-CE-T 22sq
Cable span: 25m
FB-D-1L-2 FB1F-⑦Ⓐ

(L-103) 低圧照明盤 [1-03] MCCB 3P-225AF/150AT

	設備容量	需要容量	増設負荷
照明負荷	11.94 KVA	11.90 DMKVA	5.00 DMKVA
差込負荷	28.84 KVA	6.93 DMKVA	
負荷合計	40.23 KVA	18.43 DMKVA	23.15 DMKVA

ED 幹線
EDELB幹線
EM-1E 8sq EM-1E 14sq
600V EM-CE-T 150sq
Cable span: 95m
FB-D-1L-3 FB1F-⑫Ⓒ

(L-104) 低圧照明盤 [1-04] MCCB 3P-100AF/ 75AT

	設備容量	需要容量	増設負荷
照明負荷	5.86 KVA	4.54 DMKVA	3.00 DMKVA
差込負荷	2.21 KVA	0.81 DMKVA	
負荷合計	7.42 KVA	5.16 DMKVA	7.96 DMKVA

ED 幹線
EDELB幹線
EM-1E 8sq EM-1E 14sq
600V EM-CE-T 38sq
Cable span: 62m
FB-D-2L-1 FB2F-③Ⓐ

(L-105) 低圧照明盤 [1-05] MCCB 3P-225AF/150AT

	設備容量	需要容量	増設負荷
照明負荷	7.36 KVA	5.56 DMKVA	2.00 DMKVA
差込負荷	33.05 KVA	8.97 DMKVA	
負荷合計	40.13 KVA	14.32 DMKVA	14.10 DMKVA

ED 幹線
EDELB幹線
EM-1E 8sq EM-1E 14sq
600V EM-CE-T 100sq
Cable span: 36m
Modeled connection
FB-D-2L-2 FB2F-⑦Ⓑ

	設備容量	需要容量	増設負荷
照明負荷	5.08 KVA	4.28 DMKVA	5.00 DMKVA
差込負荷	1.70 KVA	0.58 DMKVA	
負荷合計	6.59 KVA	4.79 DMKVA	9.68 DMKVA

ED 幹線
EDELB幹線
EM-1E 8sq EM-1E 14sq
600V EM-CE-T 60sq
Cable span: 70m
FB-D-1L-4 FB1F-⑤Ⓓ

(L-106) 低圧照明盤 [1-06] MCCB 3P-225AF/150AT

	設備容量	需要容量	増設負荷
照明負荷	11.01 KVA	9.78 DMKVA	5.00 DMKVA
差込負荷	29.63 KVA	7.41 DMKVA	
負荷合計	40.46 KVA	17.03 DMKVA	21.88 DMKVA

ED 幹線
EDELB幹線
EM-1E 8sq EM-1E 14sq
600V EM-CE-T 100sq
Cable span: 93m
FB-D-2L-3 FB2F-⑫Ⓒ

(L-107) 低圧照明盤 [1-07] MCCB 3P-100AF/100AT

	設備容量	需要容量	増設負荷
照明負荷	11.51 KVA	11.51 DMKVA	5.00 DMKVA
差込負荷	3.88 KVA	0.84 DMKVA	
負荷合計	19.91 KVA	16.87 DMKVA	21.61 DMKVA

ED 幹線
EDELB幹線
EM-1E 8sq EM-1E 14sq
600V EM-CE-T 150sq
Cable span:184m
PW-D-1L-1 PW1F-④Ⓘ

(L-108) 低圧照明盤 [1-08] MCCB 3P-100AF/ 50AT

	設備容量	需要容量	増設負荷
照明負荷	3.88 KVA	3.88 DMKVA	3.00 DMKVA
差込負荷	3.03 KVA	0.90 DMKVA	
負荷合計	6.91 KVA	4.79 DMKVA	7.77 DMKVA

ED 幹線
EDELB幹線
EM-1E 8sq EM-1E 14sq
600V EM-CE-T 22sq
Cable span:153m
GH-D-1L-1 GH1F-③Ⓔ

(L-109) 低圧照明盤 [1-09] MCCB 2P- 50AF/ 40AT

	設備容量	需要容量	増設負荷
計装電源	4.00 KVA	4.00 DMKVA	----- DMKVA
負荷合計	4.00 KVA	4.00 DMKVA	4.00 DMKVA

600V EM-CE 2C-8sq
Cable span: 22m
7m
49m 48m 31m 28m 46m 82m
P404 P401 P405-2 P405-1 P400 P403 P402 P418

(P-201) 220V動力盤 [2-01] MCCB 3P-225AF/200AT

	設備容量	需要容量
I期負荷	15.33 KVA	15.33 DMKVA
II期負荷	----- KVA	----- DMKVA
増設負荷	5.00 KVA	5.00 DMKVA
負荷合計	20.30 KVA	20.30 DMKVA

ED 幹線
EDELB幹線
EM-1E 8sq EM-1E 14sq
600V EM-CE-T 100sq
Cable span: 26m
Modeled connection
FB-D-1P-1 FB1F-⑦Ⓐ

	設備容量	需要容量
I期負荷	43.41 KVA	19.98 DMKVA
II期負荷	----- KVA	----- DMKVA
増設負荷	5.00 KVA	5.00 DMKVA
負荷合計	48.37 KVA	24.94 DMKVA

ED 幹線
EDELB幹線
EM-1E 8sq EM-1E 14sq
600V EM-CE-T 100sq
Cable span: 53m
Modeled connection
FB-D-1P-2 FB1F-⑥Ⓓ

	設備容量	需要容量
I期負荷	8.94 KVA	5.58 DMKVA
II期負荷	----- KVA	----- DMKVA
増設負荷	5.00 KVA	5.00 DMKVA
負荷合計	13.91 KVA	10.56 DMKVA

ED 幹線
EDELB幹線
EM-1E 8sq EM-1E 14sq
600V EM-CE-T 22sq
Cable span: 34m
FB-D-1P-4 FB1F-⑧Ⓓ

	設備容量	需要容量
I期負荷	7.50 KVA	7.50 DMKVA
II期負荷	----- KVA	----- DMKVA
増設負荷	3.00 KVA	3.00 DMKVA
負荷合計	10.49 KVA	10.49 DMKVA

ED 幹線
EDELB幹線
EM-1E 8sq EM-1E 14sq
600V EM-CE-T 38sq
Cable span: 79m
GH-D-1P-1 GH1F-③Ⓔ

(P-202) 220V動力盤 [2-02] MCCB 3P-225AF/200AT

	設備容量	需要容量
I期負荷	1.62 KVA	1.26 DMKVA
II期負荷	----- KVA	----- DMKVA
増設負荷	5.00 KVA	5.00 DMKVA
負荷合計	6.61 KVA	6.24 DMKVA

ED 幹線
EDELB幹線
EM-1E 14sq EM-1E 38sq
600V EM-CE-T 100sq
Cable span: 74m
Modeled connection
FB-D-2P-2 FB2F-⑫Ⓒ

	設備容量	需要容量
I期負荷	25.94 KVA	15.74 DMKVA
II期負荷	11.89 KVA	11.89 DMKVA
増設負荷	10.00 KVA	10.00 DMKVA
負荷合計	47.55 KVA	37.44 DMKVA

ED 幹線
EDELB幹線
EM-1E 14sq EM-1E 38sq
600V EM-CE-T 100sq
Cable span: 6m
FB-D-1P-3 FB1F-⑫Ⓒ

(P-203) 220V動力盤 [2-03] MCCB 3P-400AF/400AT

	設備容量	需要容量
I期負荷	122.04 KVA	100.08 DMKVA
II期負荷	----- KVA	----- DMKVA
増設負荷	5.00 KVA	5.00 DMKVA
負荷合計	127.03 KVA	105.08 DMKVA

ED 幹線
EDELB幹線
EM-1E 14sq EM-1E 38sq
600V EM-CE-T 200sq
Cable span: 37m
FB-D-2P-1 FB2F-⑦Ⓑ

(P-204) 220V動力盤 [2-04] MCCB 3P-100AF/100AT

	設備容量	需要容量
I期負荷	33.04 KVA	26.51 DMKVA
II期負荷	----- KVA	----- DMKVA
増設負荷	5.00 KVA	5.00 DMKVA
負荷合計	37.70 KVA	31.19 DMKVA

ED 幹線
EDELB幹線
EM-1E 8sq EM-1E 14sq
600V EM-CE-T 22sq
Cable span: 30m
FB-C-2P-2 FB2F-⑫Ⓓ

(P-205) 220V動力盤 [2-05] MCCB 3P-225AF/200AT

	設備容量	需要容量
I期負荷	47.97 KVA	59.23 DMKVA
II期負荷	----- KVA	----- DMKVA
増設負荷	----- KVA	----- DMKVA
負荷合計	47.97 KVA	59.23 DMKVA

600V EM-CE-T 100sq
Cable span: 37m
FB-D-2P-1 FB2F-⑦Ⓑ

(P-206) 220V動力盤 [2-06] MCCB 3P-225AF/200AT

	設備容量	需要容量
I期負荷	----- KVA	----- DMKVA
II期負荷	47.97 KVA	59.23 DMKVA
増設負荷	----- KVA	----- DMKVA
負荷合計	47.97 KVA	59.23 DMKVA

The next construction
600V EM-CE-T 100sq
Cable span: 37m
FB-D-2P-1 FB2F-⑦Ⓑ

(P-207) 220V動力盤 [2-07] MCCB 3P-100AF/ 75AT

	設備容量	需要容量
I期負荷	17.62 KVA	12.45 DMKVA
II期負荷	----- KVA	----- DMKVA
増設負荷	5.00 KVA	5.00 DMKVA
負荷合計	22.57 KVA	17.42 DMKVA

ED 幹線
EDELB幹線
EM-1E 8sq EM-1E 14sq
600V EM-CE-T 60sq
Cable span:185m
PW-D-1P-1 PW1F-④Ⓘ

(P-208) 220V動力盤 [2-04] MCCB 3P-100AF/100AT

600V EM-CE-T 60sq
Cable span: 77m
MENT-101 FB2F-⑫Ⓓ
Modeled connection
600V EM-CE-T 60sq
Cable span : 21m
ED 幹線
EDELB幹線
EM-1E 8sq EM-1E 14sq
600V EM-CE-T 38sq
Cable span: 14m
MENT-103 FB2F-⑫Ⓑ
MENT-102 FB2F-⑫Ⓐ

(P-209) 220V動力盤 [2-09] MCCB 3P-225AF/150AT

600V EM-CE-T 60sq
Cable span: 80m
ED 幹線
EDELB幹線
EM-1E 8sq EM-1E 14sq
600V EM-CE-T 38sq
Cable span: 13m
Modeled connection
MENT-105 FB1F-⑩Ⓒ
MENT-104 FB1F-⑩Ⓑ

(P-210) 220V動力盤 [2-10] MCCB 3P-225AF/150AT

600V EM-CE-T 60sq
Cable span: 34m
ED 幹線
EDELB幹線
EM-1E 8sq EM-1E 14sq
600V EM-CE-T 38sq
Cable span: 50m
Modeled connection
MENT-106 FB1F-⑦Ⓐ
MENT-107 FB1F-③Ⓐ

(P-211) 220V動力盤 [2-11] MCCB 3P-225AF/150AT

600V EM-CE-T 60sq
Cable span: 65m
ED 幹線
EDELB幹線
EM-1E 8sq EM-1E 14sq
600V EM-CE-T 38sq
Cable span: 48m
Modeled connection
MENT-109 ポンプ室
MENT-108 ボイラ室

(P-212) 220V動力盤 [2-12] MCCB 3P-225AF/150AT

600V EM-CE-T 60sq
Cable span: 38m
ED 幹線
EDELB幹線
EM-1E 8sq EM-1E 14sq
600V EM-CE-T 38sq
Cable span:125m
Modeled connection
MENT-201 FB2F-⑦Ⓑ
MENT一PW PW1F-④Ⓘ

(P-213) 220V動力盤 [2-13] MCCB 3P-100AF/100AT

	設備容量	需要容量
I期負荷	11.68 KVA	0.0 DMKVA
II期負荷	----- KVA	----- DMKVA
増設負荷	----- KVA	----- DMKVA
負荷合計	11.68 KVA	0.0 DMKVA

600V FP 3C- 22sq
Cable span: 64m
UT-C-1P-1 ポンプ室

(P-221) 220V動力盤 [2-21] MCCB 3P-225AF/nnnAT

	設備容量	需要容量
I期負荷	nn.nn KVA	nn.nn DMKVA
II期負荷	nn.nn KVA	nn.nn DMKVA
増設負荷	nn.nn KVA	nn.nn DMKVA
負荷合計	nn.nn KVA	nn.nn DMKVA

ED 幹線
EDELB幹線
EM-1E 8sq EM-1E 14sq
600V EM-CE-T 60sq
Cable span: 96m
純水処理施設 UT-C-1P1-n 旧電気室

(P-222) 220V動力盤 [2-22] MCCB 3P-225AF/nnnAT

	設備容量	需要容量
I期負荷	nn.nn KVA	nn.nn DMKVA
II期負荷	nn.nn KVA	nn.nn DMKVA
増設負荷	nn.nn KVA	nn.nn DMKVA
負荷合計	nn.nn KVA	nn.nn DMKVA

ED 幹線
EDELB幹線
EM-1E 8sq EM-1E 14sq
600V EM-CE-T 60sq
Cable span: 98m
排水処理施設 UT-C-1P1-n

(P-223) 220V動力盤 [2-23] MCCB 3P-225AF/nnnAT

	設備容量	需要容量
I期負荷	nn.nn KVA	nn.nn DMKVA
II期負荷	nn.nn KVA	nn.nn DMKVA
増設負荷	nn.nn KVA	nn.nn DMKVA
負荷合計	nn.nn KVA	nn.nn DMKVA

ED 幹線
EDELB幹線
EM-1E 8sq EM-1E 14sq
600V EM-CE-T 60sq
Cable span: 77m
ボイラ設備 UT-C-1P1-n 既設ボイラ室

(P-224) 220V動力盤 [2-24] MCCB 3P-600AF/nnnAT

	設備容量	需要容量
I期負荷	nn.nn KVA	nn.nn DMKVA
II期負荷	nn.nn KVA	nn.nn DMKVA
増設負荷	nn.nn KVA	nn.nn DMKVA
負荷合計	nn.nn KVA	nn.nn DMKVA

ED 幹線
EDELB幹線
EM-1E 8sq EM-1E 14sq
600V EM-CE-T 200sq
Cable span: 66m
エァコンプレッサ設備 P400 旧検査室

(P-225) 220V動力盤 [2-25] MCCB 3P-225AF/nnnAT

	設備容量	需要容量
I期負荷	nn.nn KVA	nn.nn DMKVA
II期負荷	nn.nn KVA	nn.nn DMKVA
増設負荷	nn.nn KVA	nn.nn DMKVA
負荷合計	nn.nn KVA	nn.nn DMKVA

ED 幹線
EDELB幹線
EM-1E 8sq EM-1E 14sq
600V EM-CE-T 60sq
Cable span: 77m
冷却装置 UT-C-1P1-n 旧検査室

(P-226) 220V動力盤 [2-26] MCCB 3P-225AF/nnnAT

	設備容量	需要容量
I期負荷	nn.nn KVA	nn.nn DMKVA
II期負荷	nn.nn KVA	nn.nn DMKVA
増設負荷	nn.nn KVA	nn.nn DMKVA
負荷合計	nn.nn KVA	nn.nn DMKVA

ED 幹線
EDELB幹線
EM-1E 8sq EM-1E 14sq
600V EM-CE-T 38sq
Cable span: 24m
P401 FB2F-⑦Ⓐ

(P-227) 220V動力盤 [2-27] MCCB 3P-600AF/nnnAT

	設備容量	需要容量
I期負荷	nn.nn KVA	nn.nn DMKVA
II期負荷	nn.nn KVA	nn.nn DMKVA
増設負荷	nn.nn KVA	nn.nn DMKVA
負荷合計	nn.nn KVA	nn.nn DMKVA

ED 幹線
EDELB幹線
EM-1E 8sq EM-1E 14sq
600V EM-CE-T 200sq
Cable span: 72m
P402 FB1F-⑤Ⓓ

(P-228) 220V動力盤 [2-28] MCCB 3P-600AF/nnnAT

	設備容量	需要容量
I期負荷	nn.nn KVA	nn.nn DMKVA
II期負荷	nn.nn KVA	nn.nn DMKVA
増設負荷	nn.nn KVA	nn.nn DMKVA
負荷合計	nn.nn KVA	nn.nn DMKVA

ED 幹線
EDELB幹線
EM-1E 8sq EM-1E 14sq
600V EM-CE-T 200sq
Cable span: 30m
P403 FB1F-⑦Ⓐ

(P-229) 220V動力盤 [2-29] MCCB 3P-600AF/nnnAT

	設備容量	需要容量
I期負荷	nn.nn KVA	nn.nn DMKVA
II期負荷	nn.nn KVA	nn.nn DMKVA
増設負荷	nn.nn KVA	nn.nn DMKVA
負荷合計	nn.nn KVA	nn.nn DMKVA

ED 幹線
EDELB幹線
EM-1E 8sq EM-1E 14sq
600V EM-CE-T 200sq
Cable span: 66m
P404 FB1F-③Ⓐ

(P-230) 220V動力盤 [2-30] MCCB 3P-400AF/nnnAT

	設備容量	需要容量
I期負荷	nn.nn KVA	nn.nn DMKVA
II期負荷	nn.nn KVA	nn.nn DMKVA
増設負荷	nn.nn KVA	nn.nn DMKVA
負荷合計	nn.nn KVA	nn.nn DMKVA

ED 幹線
EDELB幹線
EM-1E 8sq EM-1E 14sq
600V EM-CE-T 150sq
Cable span: 92m
P405-1 FB1F-⑫Ⓒ

(P-231) 220V動力盤 [2-31] MCCB 3P-400AF/nnnAT

	設備容量	需要容量
I期負荷	nn.nn KVA	nn.nn DMKVA
II期負荷	nn.nn KVA	nn.nn DMKVA
増設負荷	nn.nn KVA	nn.nn DMKVA
負荷合計	nn.nn KVA	nn.nn DMKVA

ED 幹線
EDELB幹線
EM-1E 8sq EM-1E 14sq
600V EM-CE-T 150sq
Cable span: 72m
P405-2 FB1F-⑨Ⓒ

(P-232) 220V動力盤 [2-32] MCCB 3P-400AF/nnnAT

	設備容量	需要容量
I期負荷	nn.nn KVA	nn.nn DMKVA
II期負荷	nn.nn KVA	nn.nn DMKVA
増設負荷	nn.nn KVA	nn.nn DMKVA
負荷合計	nn.nn KVA	nn.nn DMKVA

ED 幹線
EDELB幹線
EM-1E 8sq EM-1E 14sq
600V EM-CE-T 150sq
Cable span:144m
P418 PW1F-③Ⓔ

(P-401) 440V動力盤 [4-01] MCCB 3P-100AF/ 75AT

	設備容量	需要容量
I期負荷	4.19 KVA	4.19 DMKVA
II期負荷	20.40 KVA	20.40 DMKVA
増設負荷	5.00 KVA	5.00 DMKVA
負荷合計	29.41 KVA	29.41 DMKVA

600V EM-CE-T 22sq
Cable span: 19m
Modeled connection
FB-C-2P-2 FB2F-⑧Ⓑ

	設備容量	需要容量
I期負荷	10.17 KVA	10.17 DMKVA
II期負荷	----- KVA	----- DMKVA
増設負荷	5.00 KVA	5.00 DMKVA
負荷合計	15.15 KVA	15.15 DMKVA

600V EM-CE-T 14sq
Cable span: 26m
FB-D-1P-1 FB1F-⑦Ⓐ

(P-402) 440V動力盤 [4-02] MCCB 3P-100AF/100AT

	設備容量	需要容量
I期負荷	17.70 KVA	17.70 DMKVA
II期負荷	----- KVA	-----2 DMKVA
増設負荷	10.00 KVA	10.00 DMKVA
負荷合計	27.70 KVA	27.70 DMKVA

ED 幹線
EDELB幹線
EM-1E 14sq EM-1E 38sq
600V EM-CE-T 60sq
Cable span: 97m
Modeled connection
FB-C-2P-1 FB2F-⑫Ⓓ

	設備容量	需要容量
I期負荷	28.26 KVA	28.26 DMKVA
II期負荷	8.23 KVA	8.23 DMKVA
増設負荷	10.00 KVA	10.00 DMKVA
負荷合計	46.39 KVA	46.39 DMKVA

600V EM-CE-T 14sq
Cable span: 20m
FB-D-1P-3 FB1F-⑫Ⓒ

(P-403) 440V動力盤 [4-03] MCCB 3P-225AF/225AT

	設備容量	需要容量
I期負荷	130.95 KVA	130.95 DMKVA
II期負荷	----- KVA	----- DMKVA
増設負荷	----- KVA	----- DMKVA
負荷合計	130.95 KVA	130.95 DMKVA

600V EM-CE-T 100sq
Cable span: 95m
UT-C-1P1-n 殺菌室

接地幹線ー屋上ＣＢ接地端子盤二次側より配線する。

ED 幹線 EM-1E 38sq
EDELB幹線 EM-1E 14sq

2 制御警報配線 系統図

警報盤間配線

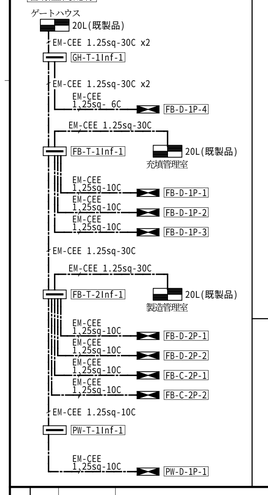

照明リモコン配線

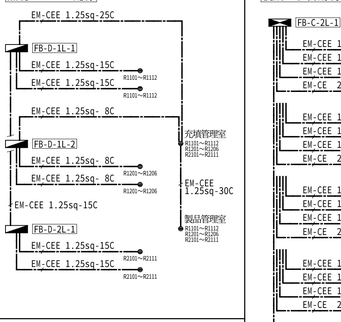

外灯制御配線

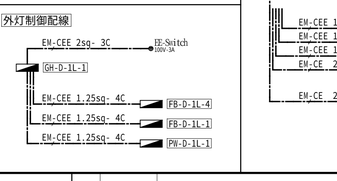

便所ドア自動制御盤

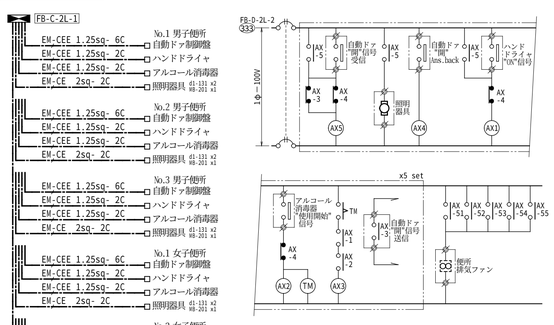

エァカーテン制御回路 2台

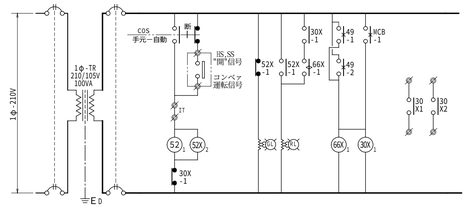

エァカーテン制御回路 3台

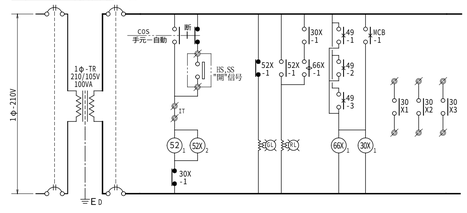

給排気ファン連動回路

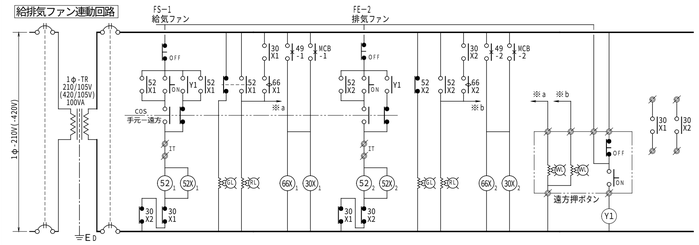

単独ファン回路

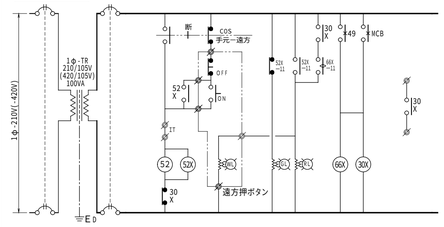

訂正			特記事項	承認	作製 2003.06.20 2003.05.26	検図	伊藤忠フーデック株式会社 1級建築士（第 19944号）三本木 国雄	名称 サカイキャニング株式会社 高野山麓かつらぎ工場建設工事	図面NO. SAKAICAN-KR-0302
	⚠	2003.07/27	Load-List修正に伴う修正		発行	担当 H.Yoshimura	製図 H.Sakai	(株)吉村建築設計事務所 1級建築士（第105905号） 吉村 建	電気設備工事 低圧幹線・接地幹線・制御警報配線 系統図
	⚠	2003.05/30	便所排気扇用低圧幹線を敷設め、FB-D-1P-1,FB-D-1P-2,FB-D-1P-3,FB-D-2P-1,FB-D-2P-2に自設 3P-100A×1をそれぞれ設置する					縮尺 -----	E-003-02

FILE NAME [CAD:ABCDEAF 2000] 1812-低圧幹線,警報配線 系統図