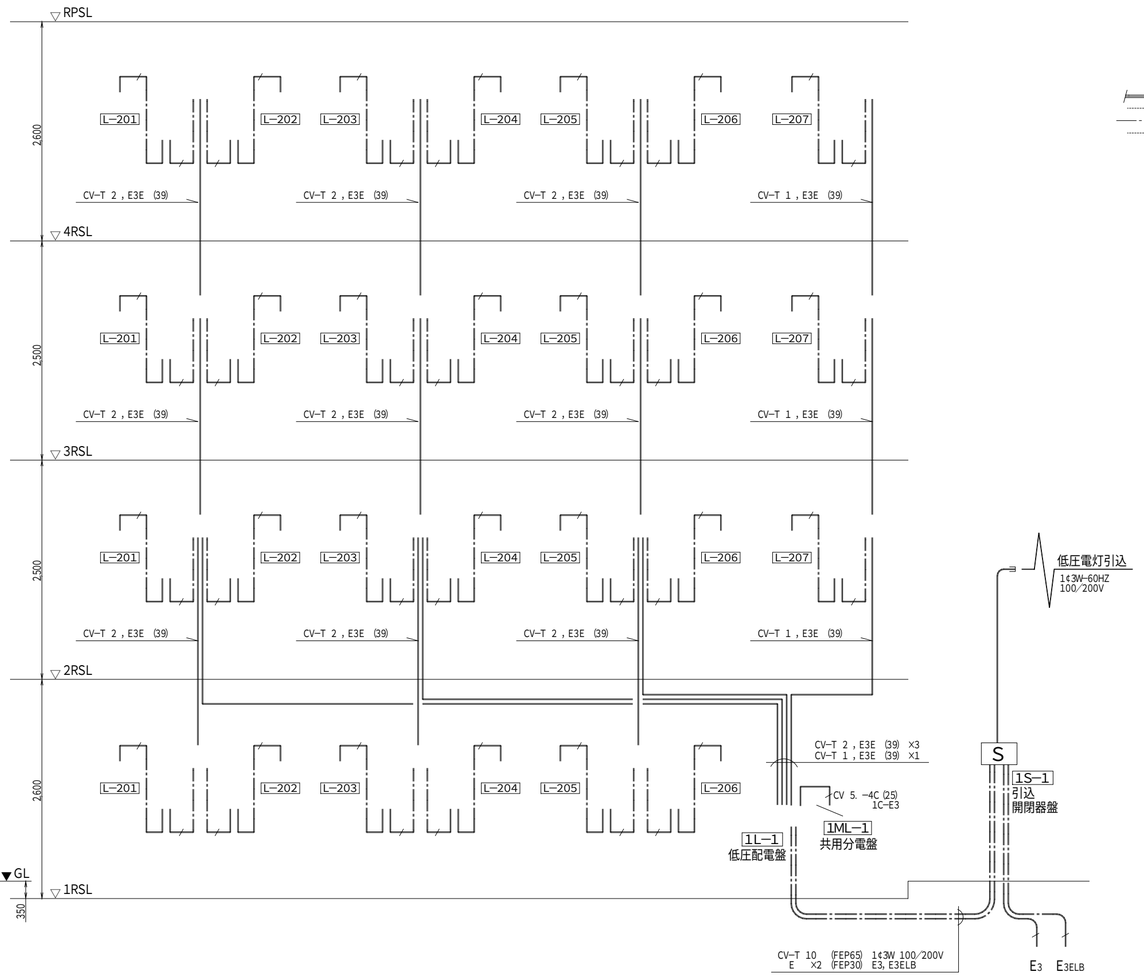

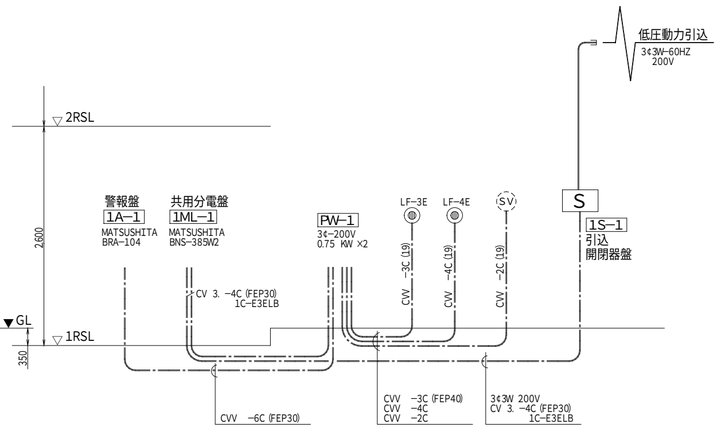

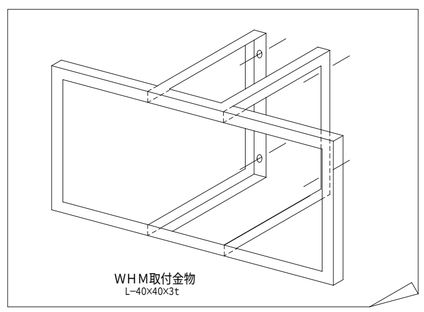

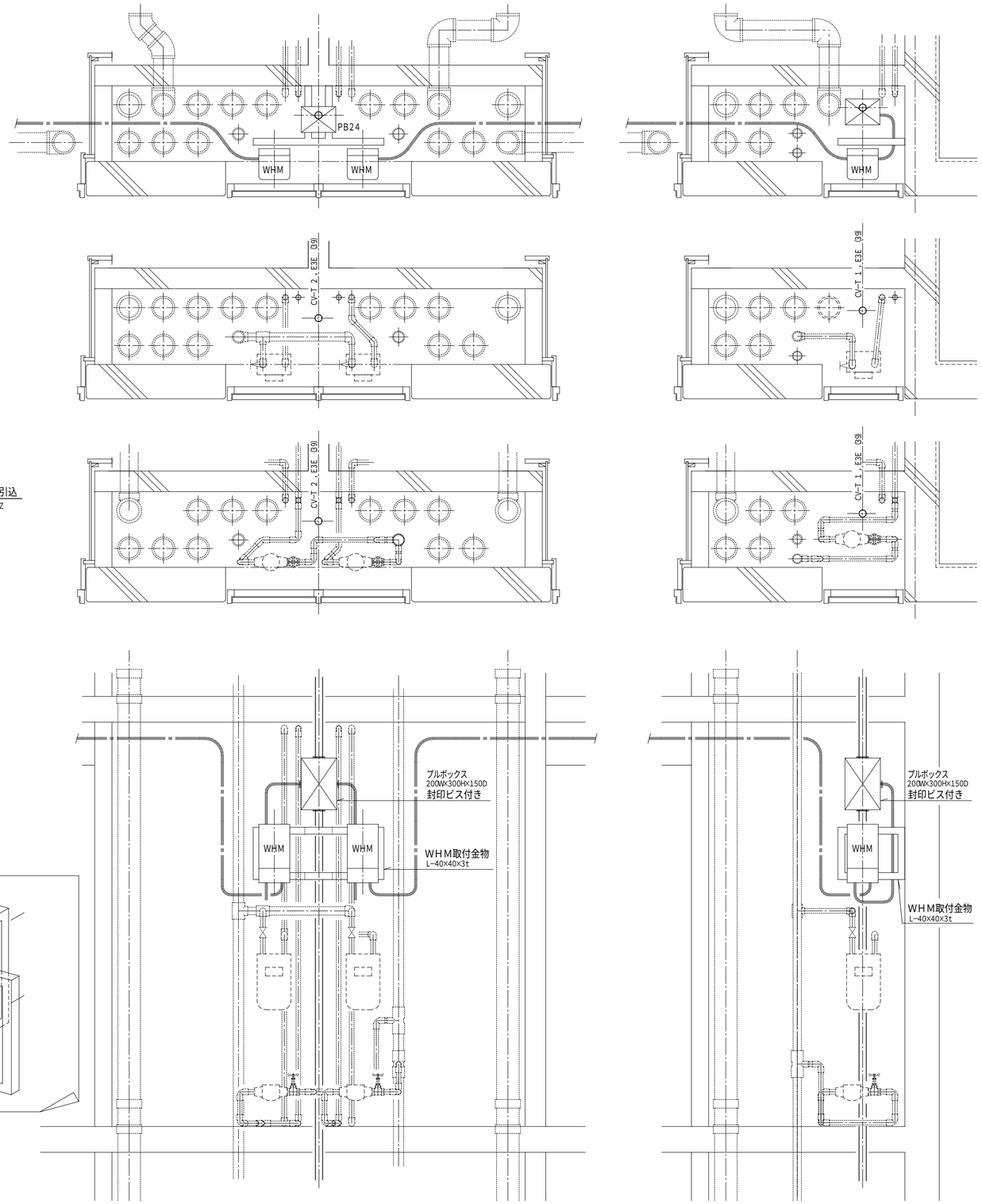

	変更年月日		校閲	担当	製図	設計番号	設計年月日 H6. 10	工事名称	E — 4/9
							縮尺 1／20	図面名称 電気設備工事 低圧幹線系統図・MB廻り詳細図	