系統番号	適用区間	電気方式 / 電源電圧 E_S / φ W V / 周波数 [Hz] / 計算温度	配電側機器 電力変圧器 形式 / 台数 / % Z / 容量 / 定格電流	SCR 容量 [Kvar]	負荷側機器 負荷設備容量 負荷種別	出力 [KW]	効率 η	力率 cosΦ	入力 [KVA]	需要率 Df	定格電流 [A]	Z_L [Ω] / R_L [Ω] / X_L [Ω]	SCL 容量 [Kvar] / 平均力率	選定電線－1（分岐配線） 名称 公称断面 / 条数 / 亘長 [m] / 布設方法 / 許容電流 [A] / Z_{C1}（低圧幹線）	選定電線－2（単独配線） 名称 公称断面 / 条数 / 亘長 [m] / 布設方法 / 許容電流 [A] / Z_{C2}（低圧分岐幹線）	配電側 電圧 E_R [V] / 全負荷電流 [A] / 変圧器電流 [A] / 分岐部電圧 [V]	負荷側 電圧 E_L [V] / E_L／E_S [%] / $(E-E_L)$／E_S [%] / 電流 I_L [A] / 電流 I_C [A] 累計 / Z_{n1}（L_n＋C_{Ln}）	配電側主幹開閉器 名称 -AF / -AT	備考
	実務例(4-1)																			
53-01	200V 低圧動力盤 No.3 ～M-２３	3 φ 3 W 210 V 60.0 [Hz] 90.0 [℃]	油入自冷ガス絶縁 1 / 5.080 1000.0 [KVA] 2749.3 [A]	150.0	生産動力	652.00	0.850	0.730	1050.77	0.25	722.2	0.2908 0.2123 0.1987	0.7300			600V 3W-BD 気中暗渠 1050.0 1 20.0[m] 2000 [A] 0.8522 + j 0.3450 [mΩ]	205.12 [V] 2046.27 [A] 1795.99 [A] 205.12 [V]	204.52 [V] 706.36 [A] 97.3893 [%] 2046.27 [A] 2.6107 [%] 0.2123 + j 0.1987 [Ω]	ACB-3P 2000 2000
53-03	200V 低圧動力盤 No.3 ～M-１２	90.0 [℃]			生産動力	334.60	0.850	0.730	539.24	0.50	741.3	0.2833 0.2068 0.1936	0.7300			600V 3W-BD 気中暗渠 900.0 1 42.0[m] 1700 [A] 2.0369 + j 0.8380 [mΩ]	205.12 [V]	203.64 [V] 718.82 [A] 96.9713 [%] 1342.91 [A] 3.0287 [%] 0.2068 + j 0.1936 [Ω]	ACB-3P 2000 2000
53-02	200V 低圧動力盤 No.3 ～M-１１	90.0 [℃]			生産動力	66.40	0.850	0.730	107.01	0.40	117.7	1.7845 1.3027 1.2196	0.7300	600V 3W-BD 気中暗渠 600.0 1 15.0[m] 1500 [A] 0.8548 + j 0.3554 [mΩ]	600V 3W-BD 気中暗渠 330.0 1 10.0[m] 800 [A] 1.2124 + j 0.4801 [mΩ]	204.58 [V]	204.44 [V] 114.57 [A] 97.3526 [%] 622.45 [A] 2.6474 [%] 1.3027 + j 1.2196 [Ω]	ACB-3P 2000 2000
	バスダクトＴ分岐 ～M-１４	90.0 [℃]			生産動力	216.10	0.850	0.730	348.27	0.55	526.6	0.3988 0.2911 0.2725	0.7300			600V 3W-BD 気中暗渠 450.0 1 30.0[m] 1000 [A] 2.7020 + j 1.1161 [mΩ]	204.58 [V]	203.19 [V] 509.53 [A] 96.7548 [%] 3.2452 [%] 0.2911 + j 0.2725 [Ω]	
53-01	200V 低圧動力盤 No.3 ～M-２３	3 φ 3 W 210 V 60.0 [Hz] 90.0 [℃]	油入自冷ガス絶縁 1 / 5.080 1000.0 [KVA] 2749.3 [A]		生産動力	652.00	0.850	0.730	1050.77	0.25	722.2	0.2908 0.2123 0.1987	0.7300			600V 3W-BD 気中暗渠 1050.0 1 20.0[m] 2000 [A] 0.8522 + j 0.3450 [mΩ]	203.64 [V] 2031.45 [A] 2031.45 [A] 203.64 [V]	203.64 [V] 698.27 [A] 96.6841 [%] 2031.45 [A] 3.3159 [%] 0.2123 + j 0.1987 [Ω]	ACB-3P 2000 2000
53-03	200V 低圧動力盤 No.3 ～M-１２	90.0 [℃]			生産動力	334.60	0.850	0.730	539.24	0.50	741.3	0.2833 0.2068 0.1936	0.7300			600V 3W-BD 気中暗渠 900.0 1 42.0[m] 1700 [A] 2.0369 + j 0.8380 [mΩ]	203.64 [V]	202.17 [V] 713.61 [A] 96.2692 [%] 1333.19 [A] 3.7308 [%] 0.2068 + j 0.1936 [Ω]	ACB-3P 2000 2000
53-02	200V 低圧動力盤 No.3 ～M-１１	90.0 [℃]			生産動力	66.40	0.850	0.730	107.01	0.40	117.7	1.7845 1.3027 1.2196	0.7300	600V 3W-BD 気中暗渠 600.0 1 15.0[m] 1500 [A] 0.8548 + j 0.3554 [mΩ]	600V 3W-BD 気中暗渠 330.0 1 10.0[m] 800 [A] 1.2124 + j 0.4801 [mΩ]	203.10 [V]	202.96 [V] 113.74 [A] 96.6477 [%] 617.94 [A] 3.3523 [%] 1.3027 + j 1.2196 [Ω]	ACB-3P 2000 2000
	バスダクトＴ分岐 ～M-１４	90.0 [Hz]			生産動力	216.10	0.850	0.730	348.27	0.55	526.6	0.3988 0.2911 0.2725	0.7300			600V 3W-BD 気中暗渠 450.0 1 30.0[m] 1000 [A] 2.7020 + j 1.1161 [mΩ]	203.10 [V]	201.71 [V] 505.84 [A] 96.0543 [%] 3.9457 [%] 0.2911 + j 0.2725 [Ω]	

回路図

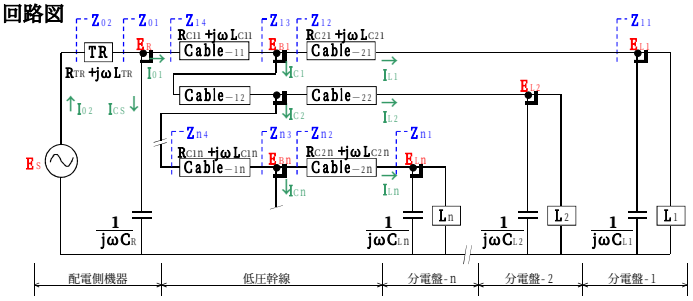

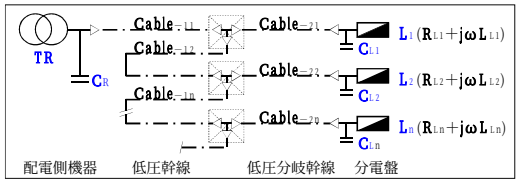

配電側電圧 $E_R = I_{02} \cdot Z_{01}$ [V]　　変圧器電流 $I_{02} = E_S / Z_{02}$ [A]
全負荷電流 $I_{01} = E_R / Z_{14}$ [A]

分岐部電圧 $E_{B1} = (Z_{01} \cdot Z_{13}) \cdot E_S / (Z_{02} \cdot Z_{14})$ [V]
負荷側電圧 $E_{L1} = (Z_{01} \cdot Z_{13} \cdot Z_{11}) \cdot E_S / (Z_{02} \cdot Z_{14} \cdot Z_{12})$ [V]
負荷電流-1 $I_{L1} = (Z_{01} \cdot Z_{13}) \cdot E_S / (Z_{02} \cdot Z_{14} \cdot Z_{12})$ [A]

(注)計算は、オーム法による。

メモ.

名称	ＶＤ４実務例－１	電圧降下計算 -4	Electro Systems Engineering SERVICE	検印	担当	No.

系統番号	適用区間	電気方式 基準電圧E φ W V 周波数[Hz] 計算温度	配電側機器 電力変圧器 形式	台数 % Z 容量/定格電流	SCs 容量 [Kvar]	負荷側機器 負荷設備容量 負荷種別	出力 [KW]	効率 η	力率 cosφ	入力 [KVA]	需要率 Df	定格電流 [A]	ZL [Ω] RL [Ω] XL [Ω]	SCL 容量 [Kvar] 平均力率	選定電線－1(分岐配線) 名称 公称断面	条数	亘長 [m]	布設方法 許容電流 [A]	Zc1 (低圧幹線)	選定電線－2(単独配線) 名称 公称断面	条数	亘長 [m]	布設方法 許容電流 [A]	Zc2 (低圧分岐幹線)	送電側 電圧 ER [V] 全負荷電流[A] 変圧器電流[A] 分岐部電圧[V]	受電側 電圧 EL [V] EL／E [%] (E-EL)／E [%]	電流 IL [A] 電流 Ic [A] 累計 Zn1 (Ln+CL1)	配電側主幹開閉器 名称 -AF -AT	備考
	実務例(4-2)																												
	OC-11 特高電気室 ヤード照明変圧器盤 ～ No.6 照明塔 LT-6	3 φ 3 W 440 V 60.0 [Hz] 40.0 [°C]	モールド絶縁	1 5.244		ヤード照明	15.00	1.000	0.735	20.41	1.00	26.8	16.4309 12.0767 11.1413	0.7350					600V CV-T				地中管路 22.0 1 150.0[m] 81 [A] 237.3514 + j 31.8005 [mΩ]	429.57 [V] 215.17 [A] 215.17 [A] 429.57 [V]	424.50 [V] 96.4762 [%] 3.5238 [%] 12.0767 + j 11.1413 [Ω]	25.84 [A] 215.17 [A]	ELB-3P 50 50	
	OC-11 特高電気室 ヤード照明変圧器盤 ～ No.5 照明塔 LT-5	40.0 [°C]				ヤード照明	15.00	1.000	0.735	20.41	1.00	26.8	16.4309 12.0767 11.1413	0.7350					600V CV-T				地中管路 38.0 1 310.0[m] 110 [A] 284.3235 + j 60.5019 [mΩ]	429.57 [V]	423.12 [V] 96.1634 [%] 3.8366 [%] 12.0767 + j 11.1413 [Ω]	25.75 [A] 189.35 [A]	ELB-3P 50 50	
	OC-11 特高電気室 ヤード照明変圧器盤 ～ No.4 照明塔 LT-4	40.0 [°C]				ヤード照明	15.00	1.000	0.735	20.41	1.00	26.8	16.4309 12.0767 11.1413	0.7350					600V CV-T				地中管路 60.0 1 460.0[m] 140 [A] 267.5624 + j 86.5263 [mΩ]	429.57 [V]	422.99 [V] 96.1341 [%] 3.8659 [%] 12.0767 + j 11.1413 [Ω]	25.74 [A] 163.62 [A]	ELB-3P	
	OC-11 特高電気室 ヤード照明変圧器盤 ～ No.3 照明塔 LT-3	40.0 [°C]				ヤード照明	15.00	1.000	0.735	20.41	1.00	26.8	16.4309 12.0767 11.1413	0.7350					600V CV-T				地中管路 60.0 1 455.0[m] 140 [A] 264.6541 + j 85.5858 [mΩ]	429.57 [V]	423.06 [V] 96.1502 [%] 3.8498 [%] 12.0767 + j 11.1413 [Ω]	25.75 [A] 137.90 [A]	ELB-3P	
	OC-11 特高電気室 ヤード照明変圧器盤 ～ No.2 照明塔 LT-2	40.0 [°C]				ヤード照明	15.00	1.000	0.735	20.41	1.00	26.8	16.4309 12.0767 11.1413	0.7350					600V CV-T				地中管路 100.0 1 610.0[m] 185 [A] 214.4953 + j 111.9521 [mΩ]	429.57 [V]	423.55 [V] 96.2614 [%] 3.7386 [%] 12.0767 + j 11.1413 [Ω]	25.78 [A] 112.19 [A]	ELB-3P	
	OC-11 特高電気室 ヤード照明変圧器盤 ～ No.1 照明塔 LT-1	40.0 [°C]				ヤード照明	15.00	1.000	0.735	20.41	1.00	26.8	16.4309 12.0767 11.1413	0.7350					600V CV-T				地中管路 150.0 1 765.0[m] 235 [A] 178.2113 + j 133.4029 [mΩ]	429.57 [V]	423.86 [V] 96.3321 [%] 3.6679 [%] 12.0767 + j 11.1430 [Ω]	25.80 [A] 86.48 [A]	ELB-3P	
	OC-11 特高電気室 ヤード照明変圧器盤 ～ マリンハウスＣＢ	40.0 [°C]				1HL-1 1HM-1 浄化槽 クレーンSH	8.36 5.45 3.40 7.00	1.000 0.850 0.850 1.000	0.850 0.800 0.800 1.000	9.84 8.01 5.00 7.00	0.80 1.00 0.20 1.00	10.3 10.5 1.3 9.2	14.0404 12.2866 6.7949	0.8751					600V CV-T				地中管路 150.0 1 600.0[m] 235 [A] 139.7736 + j 104.6297 [mΩ]	429.57 [V]	424.35 [V] 96.4423 [%] 3.5577 [%] 12.2866 + j 6.7949 [Ω]	30.22 [A] 60.81 [A]	ELB-3P 100 100	
	OC-11 特高電気室 ヤード照明変圧器盤 ～ No.4～6 照明塔 (保安灯)	40.0 [°C]				ヤード照明 (保安灯)	9.00	1.000	0.735	12.24	1.00	16.1	27.3849 20.1279 18.5688	0.7350					600V CV-T				地中管路 22.0 1 170.0[m] 81 [A] 268.9983 + j 36.0405 [mΩ]	429.57 [V]	426.11 [V] 96.8433 [%] 3.1567 [%] 20.1279 + j 18.5688 [Ω]	15.56 [A] 31.0 [A]	ELB-3P 50 30	
	OC-11 特高電気室 ヤード照明変圧器盤 ～ No.3 照明塔 LT-3 (保安灯)	40.0 [°C]				ヤード照明 (保安灯)	3.00	1.000	0.735	4.08	1.00	5.4	82.1546 60.3837 55.7064	0.7350	600V CV-T			地中管路 38.0 1 455.0[m] 110 [A] 417.3136 + j 88.8012 [mΩ]					423.89 [V]	423.89 [V] 96.3390 [%] 3.6610 [%] 60.3837 + j 55.7064 [Ω]	5.16 [A] 15.23 [A]	ELB-3P 50 30	
	No.3 照明塔 LT-3 ～ No.2 照明塔 LT-2 (保安灯)	40.0 [°C]				ヤード照明 (保安灯)	3.00	1.000	0.735	4.08	1.00	5.4	82.1546 60.3837 55.7064	0.7350	600V CV-T			地中管路 38.0 1 175.0[m] 110 [A] 160.5052 + j 34.1543 [mΩ]					422.44 [V]	422.44 [V] 96.0091 [%] 3.9909 [%] 60.3837 + j 55.7064 [Ω]	5.14 [A] 10.24 [A]		
	No.2 照明塔 LT-2 ～ No.1 照明塔 LT-1 (保安灯)	40.0 [°C]				ヤード照明 (保安灯)	3.00	1.000	0.735	4.08	1.00	5.4	82.1546 60.3837 55.7064	0.7350	600V CV-T			地中管路 38.0 1 170.0[m] 110 [A] 155.9194 + j 33.1785 [mΩ]					421.74 [V]	421.74 [V] 95.8491 [%] 4.1509 [%] 60.3837 + j 55.7064 [Ω]	5.13 [A]		
	(保安灯のみ点灯の場合)																												
	OC-11 特高電気室 ヤード照明変圧器盤 ～ No.3 照明塔 LT-3 (保安灯)	3 φ 3 W 440 V 60.0 [Hz] 40.0 [°C]	モールド絶縁	1 5.244		ヤード照明 (保安灯)	3.00	1.000	0.735	4.08	1.00	5.4	82.1546 60.3837 55.7064	0.7350	600V CV-T			地中管路 38.0 1 455.0[m] 110 [A] 417.3136 + j 88.8012 [mΩ]					439.22 [V] 15.78 [A] 15.78 [A] 433.41 [V]	433.41 [V] 98.5032 [%] 1.4968 [%] 60.3837 + j 55.7064 [Ω]	5.28 [A] 15.78 [A]	ELB-3P 50 30	
	No.3 照明塔 LT-3 ～ No.2 照明塔 LT-2 (保安灯)	40.0 [°C]				ヤード照明 (保安灯)	3.00	1.000	0.735	4.08	1.00	5.4	82.1546 60.3837 55.7064	0.7350	600V CV-T			地中管路 38.0 1 175.0[m] 110 [A] 160.5052 + j 34.1543 [mΩ]					431.93 [V]	431.93 [V] 98.1659 [%] 1.8341 [%] 60.3837 + j 55.7064 [Ω]	5.26 [A] 10.47 [A]		
	No.2 照明塔 LT-2 ～ No.1 照明塔 LT-1 (保安灯)	40.0 [°C]				ヤード照明 (保安灯)	3.00	1.000	0.735	4.08	1.00	5.4	82.1546 60.3837 55.7064	0.7350	600V CV-T			地中管路 38.0 1 170.0[m] 110 [A] 155.9194 + j 33.1785 [mΩ]					431.19 [V]	431.21 [V] 98.0023 [%] 1.9977 [%] 60.3837 + j 55.7064 [Ω]	5.25 [A]		

名称	ＶＤ４実務例－２	電圧降下計算書－４	Electro Systems Engineering SERVICE	検印	担当	No.

系統番号	適用区間	電気方式 基準電圧E φ W V 周波数[Hz] 計算温度	配電側機器 電力変圧器 形式	台数 %Z 容量/定格電流	SCs容量[Kvar]	負荷側機器 負荷設備容量 負荷種別	出力[KW]	効率 η	力率 cosφ	入力[KVA]	需要率 Df	定格電流[A]	ZL[Ω] RL[Ω] XL[Ω]	SCL容量[Kvar] 平均力率	選定電線−1(分岐配線) 名称 公称断面	条数	亘長[m]	布設方法 許容電流[A] Zc1(低圧幹線)	選定電線−2(単独配線) 名称 公称断面	条数	亘長[m]	布設方法 許容電流[A] Zc2(低圧分岐幹線)	送電側 電圧ER[V] 全負荷電流[A] 変圧器電流[A] 分岐部電圧[V]	受電側 電圧EL[V] EL/E[%] (E-EL)/E[%] Zm1(Lm+CL1)	電流IL[A] 電流Ic[A] 累計	配電側主幹開閉器 名称 -AF -AT	備考
	実務例(4-3)																										
	TRANSFORMER STATION No.11 12KV FEEDER PANEL ～ No.1 S/S	3 φ 3 W 12000 V 50.0 [Hz] 70.0 [°C]	油入自冷 8000.0 [KVA] 769.8 [A]	2		1S/S既設	5800.0	0.850	0.800	8529.41	0.60	246.2	48.7363 38.9891 29.2418	2400.0 0.9868					22KV NYY-3C 185.0	地中管路 ／架空線 1	382.0[m]		11721.85 [V] 616.46 [A] 616.46 [A] 11721.85 [V]	11703.83 [V] 97.5319 [%] 2.4681 [%] 59.3287 + j 9.7176 [Ω]	194.68 [A] 616.46 [A]	VCB-11 12KV/25KA 600	
	TRANSFORMER STATION No.22 12KV FEEDER PANEL ～ No.2 S/S	70.0 [°C]				2S/S既設	4200.0	0.850	0.800	6176.47	0.60	178.3	67.3025 53.8420 40.3815	1350.0 0.9592					22KV NYY-3C 185.0	地中管路 1	135.0[m]		11721.85 [V]	11716.75 [V] 97.6395 [%] 2.3605 [%] 77.4080 + j 22.8077 [Ω]	145.19 [A] 422.61 [A]	VCB-22 12KV/25KA 600	
	TRANSFORMER STATION No.21 12KV FEEDER PANEL ～ No.3 S/S	70.0 [°C]				3S/S-TR31 3S/S-TR32 3S/S-TR33	1929.0 1688.0 2125.7	0.850 0.850 0.850	0.800 0.800 0.800	2836.76 2482.35 3126.03	0.60 0.60 0.50	81.9 71.7 75.2	52.4590 41.9672 31.4754	1800.0 0.9638					22KV NYY-3C 185.0	地中管路 1	116.0[m]		11721.85 [V]	11716.30 [V] 97.6358 [%] 2.3642 [%] 60.9083 + j 16.8571 [Ω]	185.39 [A] 277.44 [A]	VCB-21 12KV/25KA 600	
	TRANSFORMER STATION No.12 12KV FEEDER PANEL ～ No.4 S/S	70.0 [°C]				4S/S-TR41 4S/S-TR42	1623.0 1325.0	0.850 0.850	0.800 0.800	2386.76 1948.53	0.50 0.60	57.4 56.2	105.5726 84.4581 63.3436	900.0 0.9645					22KV NYY-3C 185.0	地中管路 気中配管 1	262.0[m]		11721.85 [V]	11715.63 [V] 97.6303 [%] 2.3697 [%] 122.7621 + j 33.6134 [Ω]	92.05 [A]	VCB-12 12KV/25KA 600	
	実務例(4-4)																										
	受電電圧(22000V) 特高電気室 ～ サブ変 (負荷率=100%)	3 φ 3 W 6600 V 50.0 [Hz] 90.0 [°C]	油入自冷 4500.0 [KVA] 393.6 [A]	1 7.000	600.0	サブ変	2400.0	1.000	0.750	3200.00	1.00	279.9	23.5775 17.6832 15.5951	910.0 0.8934					6KV CV-T 200.0	地中管路 1	150.0[m]	305 [A]	6533.94 [V] 232.31 [A] 214.04 [A] 6533.94 [V]	6524.76 [V] 98.860 [%] 1.140 [%] 25.0940 + j 12.6160 [Ω]	232.31 [A] 232.31 [A]		
	受電電圧(22000V) 特高電気室 ～ サブ変 (負荷率= 67%)	3 φ 3 W 6600 V 50.0 [Hz] 90.0 [°C]	油入自冷 4500.0 [KVA] 393.6 [A]	1 7.000	600.0	サブ変	1600.0	1.000	0.750	2133.33	1.00	186.6	35.3663 26.5247 23.3926	610.0 0.8942					6KV CV-T 200.0	地中管路 1	150.0[m]	305 [A]	6577.44 [V] 155.84 [A] 140.43 [A] 6577.44 [V]	6571.28 [V] 99.5649 [%] 0.4351 [%] 37.7039 + j 18.8771 [Ω]	155.84 [A] 155.84 [A]		
	受電電圧(22000V) 特高電気室 ～ サブ変 (負荷率= 33%)	3 φ 3 W 6600 V 50.0 [Hz] 90.0 [°C]	油入自冷 4500.0 [KVA] 393.6 [A]	1 7.000	400.0	サブ変	800.0	1.000	0.750	1066.67	1.00	93.3	70.7326 53.0495 46.7852	310.0 0.8964					6KV CV-T 200.0	地中管路 1	150.0[m]	305 [A]	6599.96 [V] 78.03 [A] 69.95 [A] 6599.96 [V]	6596.88 [V] 99.9527 [%] 0.0473 [%] 75.7847 + j 37.4693 [Ω]	78.03 [A] 78.03 [A]		
	受電電圧(22000V) 特高電気室 ～ サブ変 (負荷率= 1%)	3 φ 3 W 6600 V 50.0 [Hz] 90.0 [°C]	油入自冷 4500.0 [KVA] 393.6 [A]	1 7.000	0.0	サブ変	24.0	1.000	0.750	32.00	1.00	2.8	2357.7542 1768.3156 1559.5078	10.0 0.9067					6KV CV-T 200.0	地中管路 1	150.0[m]	305 [A]	6598.85 [V] 2.32 [A] 2.32 [A] 6598.85 [V]	6598.76 [V] 99.9813 [%] 0.0187 [%] 2584.2835 + j 1202.3390 [Ω]	2.32 [A] 2.32 [A]		

名称	VD4実務例−3	電圧降下計算書 −4	Electro Systems Engineering SERVICE	検印	担当	No.

ご注意 ⇒

変圧器 1φ油入[50Hz] ⇒

容量	%R	%X	%Z
10	2.0100	1.7400	2.6585
20	1.7700	1.8200	2.5388
30	1.5600	2.3700	2.8373
50	1.4300	2.2700	2.6829
75	1.5300	1.9500	2.4786
100	1.5400	2.2900	2.7597
150	1.4100	2.3600	2.7491
200	1.3500	2.7000	3.0187
300	1.3100	3.7000	3.9251
500	1.1100	4.1100	4.2573

変圧器 1φモールド[50Hz] ⇒

容量	%R	%X	%Z
10	2.7200	3.5000	4.4327
20	1.9900	4.6400	5.0487
30	1.5600	4.2800	4.5554
50	1.8100	3.5400	3.9759
75	1.5400	3.6000	3.9156
100	1.5700	3.8800	4.1856
150	1.4100	4.3300	4.5538
200	1.3500	4.8800	5.0633
300	1.1100	4.9900	5.1120

変圧器 1φ油入[60Hz] ⇒

容量	%R	%X	%Z
10	1.9200	1.9300	2.7224
20	1.6800	2.0400	2.6427
30	1.5100	2.6000	3.0067
50	1.3900	2.5500	2.9042
75	1.4300	2.1500	2.5821
100	1.4200	2.5400	2.9100
150	1.3700	2.7300	3.0545
200	1.3100	3.1400	3.4023
300	1.2900	4.2800	4.4702
500	1.1000	4.7500	4.8757

変圧器 1φモールド[60Hz] ⇒

容量	%R	%X	%Z
10	2.7200	3.5000	4.4327
20	1.9900	4.6400	5.0487
30	1.5600	4.2800	4.5554
50	1.8100	3.5400	3.9759
75	1.5400	3.6000	3.9156
100	1.5700	3.8800	4.1856
150	1.4100	4.3300	4.5538
200	1.3500	4.8800	5.0633
300	1.1100	4.9900	5.1120

IV (電線管) ⇒

公称断面	交流導体抵抗(60°C [Ω/Km]	リアクタンス (50Hz) [Ω/Km]
2.0	10.7000	0.0992
3.5	6.0200	0.0914
5.5	3.8500	0.0914
8.0	2.6700	0.0914
14.0	1.5000	0.0830
22.0	0.9530	0.0858
38.0	0.5630	0.0761
60.0	0.3510	0.0786
100.0	0.2090	0.0761
150.0	0.1370	0.0744
200.0	0.1070	0.0740
250.0	0.0840	0.0724
325.0	0.0666	0.0719

600V CV-T ⇒

公称断面	交流導体抵抗(90°C [Ω/Km]	リアクタンス (50Hz) [Ω/Km]
8.0	3.0100	0.1140
14.0	1.7100	0.1070
22.0	1.0800	0.1020
38.0	0.6260	0.0939
60.0	0.3970	0.0905
100.0	0.2400	0.0883
150.0	0.1590	0.0839
200.0	0.1210	0.0845
250.0	0.0981	0.0826
325.0	0.0765	0.0807
400.0	0.0634	0.0792
500.0	0.0520	0.0795
600.0	0.0448	0.0785

変圧器 3φ油入[50Hz] ⇒

容量	%R	%X	%Z
20	2.1400	0.9800	2.3537
30	1.9100	1.0900	2.1991
50	1.8100	1.3100	2.2343
75	1.7800	1.7300	2.4822
100	1.7300	1.7400	2.4537
150	1.6100	1.9100	2.4980
200	1.6300	2.6000	3.0687
300	1.5000	2.8200	3.1941
500	1.2500	4.0600	4.2481
750	1.3100	4.9200	5.0914
1000	1.1900	5.0200	5.1591
4500		7.0000	7.0000
8000	0.8000	7.9500	7.9902

変圧器 3φモールド[50Hz] ⇒

容量	%R	%X	%Z
20	3.3900	2.8200	4.4096
30	2.8300	2.4900	3.7695
50	1.9800	3.1000	3.6784
75	1.7000	3.6000	3.9812
100	1.8700	3.8300	4.2621
150	1.5700	3.9300	4.2320
200	1.4900	4.3500	4.5981
300	1.4400	4.4300	4.6582
500	1.0700	4.0900	4.2276

変圧器 3φ油入[60Hz] ⇒

容量	%R	%X	%Z
20	1.9700	1.0100	2.2138
30	1.7800	1.2400	2.1693
50	1.7000	1.4600	2.2409
75	1.6400	1.9300	2.5327
100	1.6000	1.9300	2.5070
150	1.5000	2.1200	2.5970
200	1.5300	2.9000	3.2789
300	1.4100	3.2600	3.5519
500	1.1800	4.6100	4.7586
750	1.2400	5.3500	5.4918
1000	1.1200	5.6800	5.7894

変圧器 3φモールド[60Hz] ⇒

容量	%R	%X	%Z
20	3.1600	3.0300	4.3780
30	2.8400	3.1100	4.2116
50	1.9300	3.1200	3.6687
75	1.6600	4.1700	4.4883
100	1.9100	4.4000	4.7967
150	1.5600	4.6900	4.9426
200	1.4400	4.8800	5.0880
300	1.3400	5.0700	5.2441
500	1.0600	5.4700	5.5718

600V CV-2C/3C ⇒

公称断面	交流導体抵抗(90°C [Ω/Km]	リアクタンス (50Hz) [Ω/Km]
2.0	12.0000	0.0992
3.5	6.7600	0.0914
5.5	4.3400	0.0914
8.0	3.0100	0.0870
14.0	1.7100	0.0828
22.0	1.0800	0.0820
38.0	0.6260	0.0771
60.0	0.3970	0.0773
100.0	0.2400	0.0777
150.0	0.1590	0.0747
200.0	0.1210	0.0757
250.0	0.0985	0.0742
325.0	0.0771	0.0725

USER ⇒

公称断面	交流導体抵抗(90°C [Ω/Km]	リアクタンス (50Hz) [Ω/Km]
240.0	0.0952	0.1162
300.0	0.0766	0.1049
330.0	0.0700	0.0231
450.0	0.0520	0.0179
600.0	0.0329	0.0114
900.0	0.0280	0.0096
1050.0	0.0246	0.0083
1680.0	0.0163	0.0055
200.0	0.1200	0.1000
185.0	0.1310	0.1150

変圧器 3φUSER[50Hz] ⇒

容量	%R	%X	%Z
1000	0.9000	4.1666	4.2627

データ・シート[VD4]