長柄小橋耐火防護詳細図

K工法［耐火防護シート巻付工法］

側　面　図　S=1/200

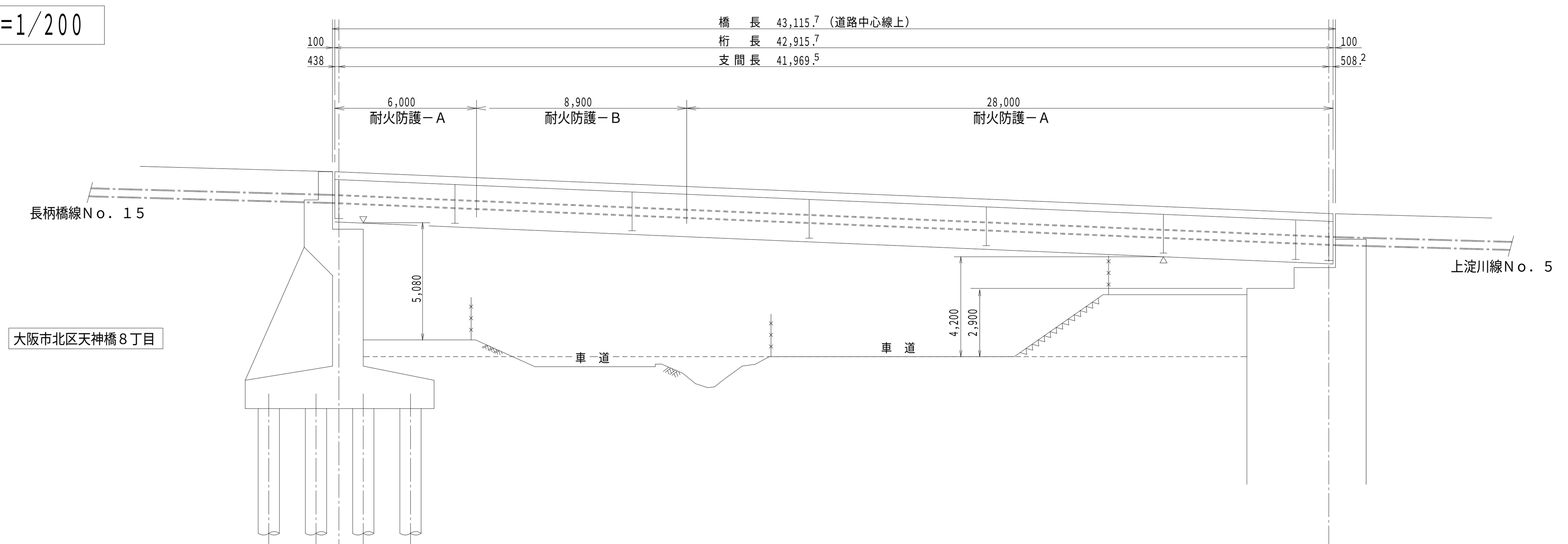

平　面　図　S=1/200

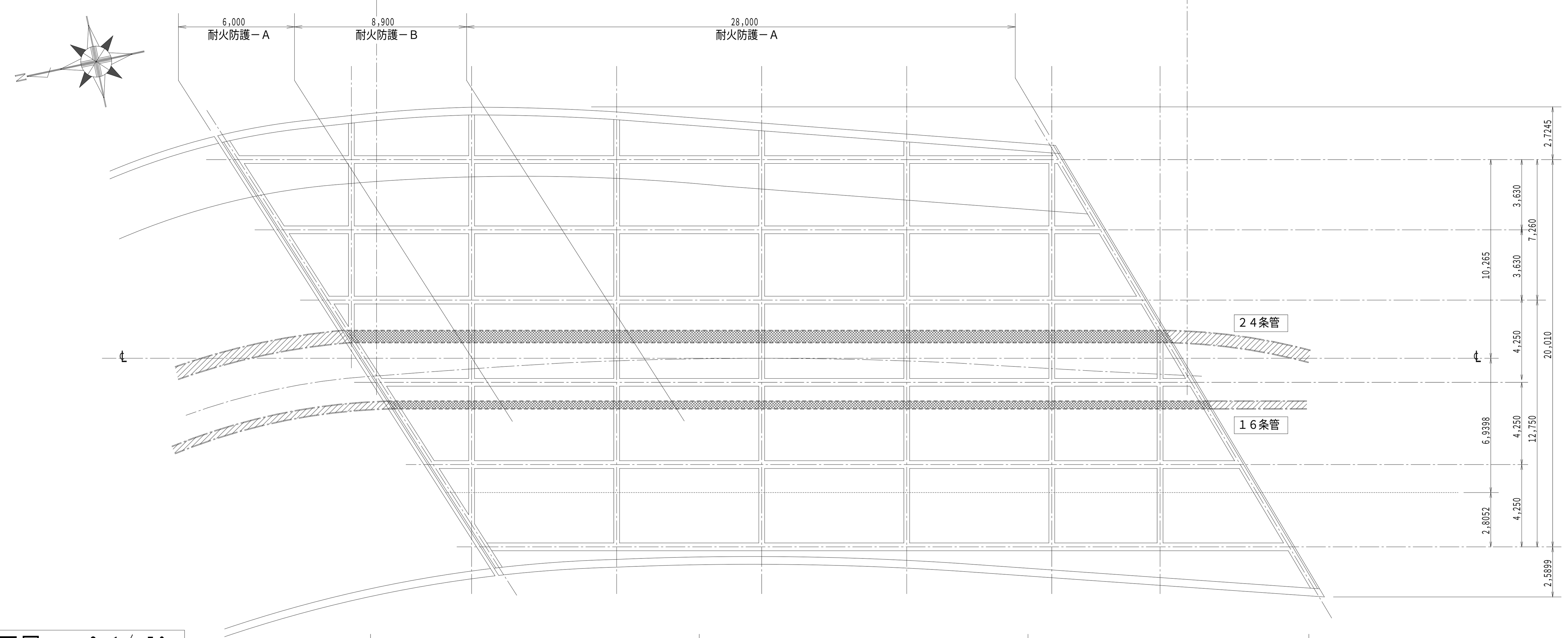

横桁断面図　S=1/ 50

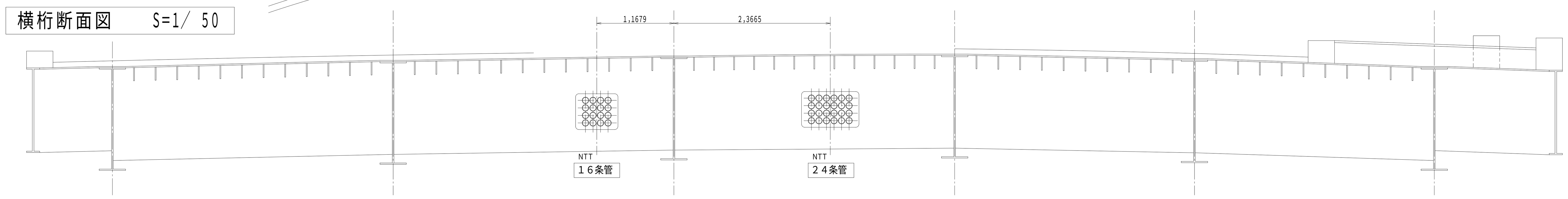

横リブ断面図　S=1/ 50

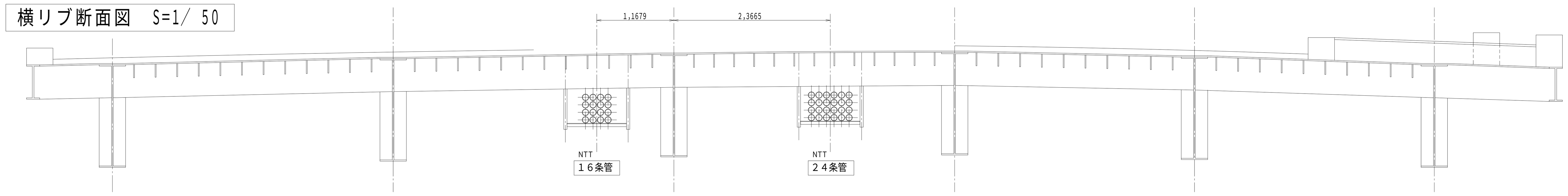

橋台側　端末部耐火防護断面図　S=1/ 10

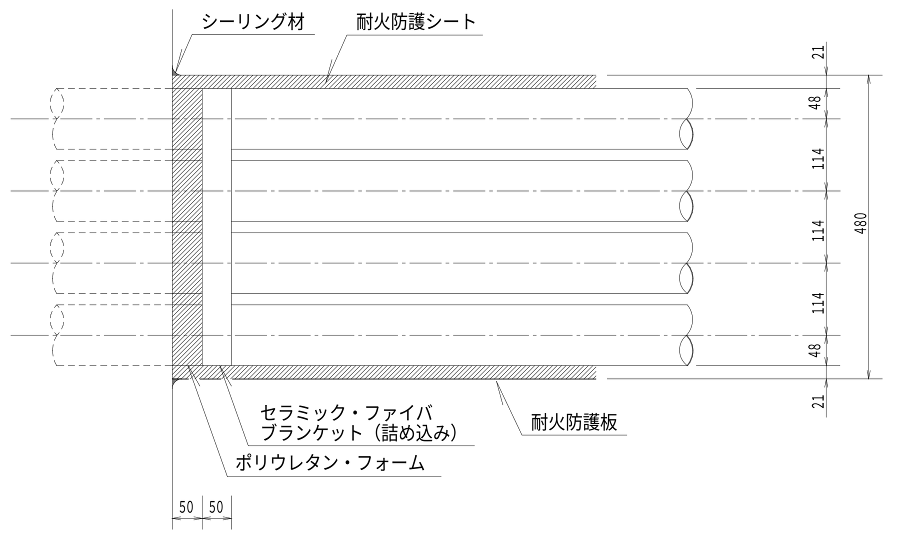

２４条管　一般部耐火防護断面図　S=1/ 10

［耐火防護－A］

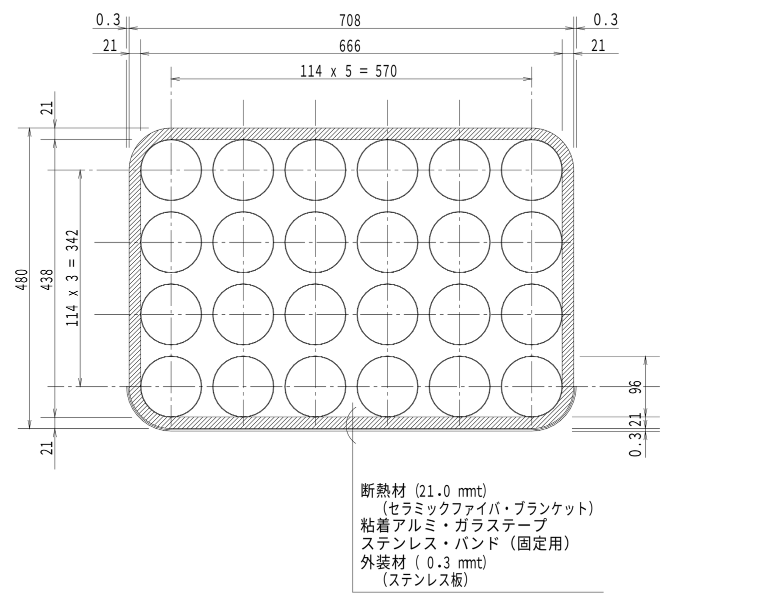

［耐火防護－B］

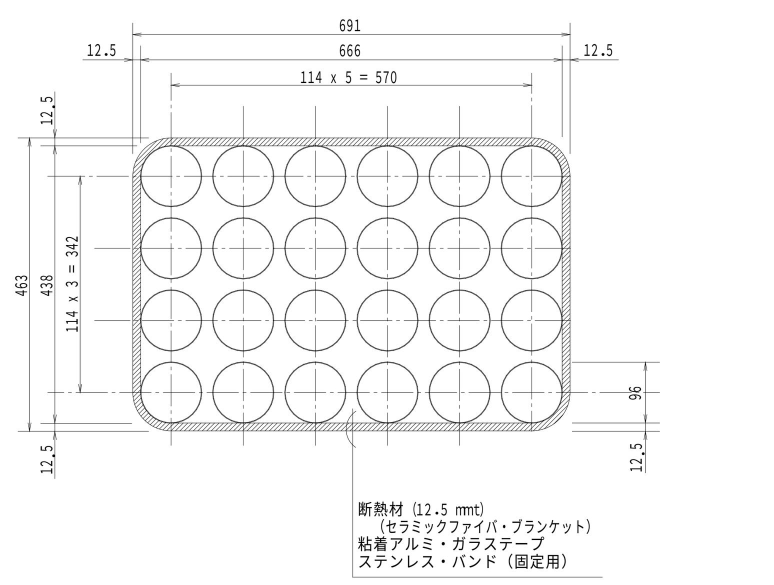

２４条管　支持部耐火防護断面図　S=1/ 10

［耐火防護－A］x１６箇所

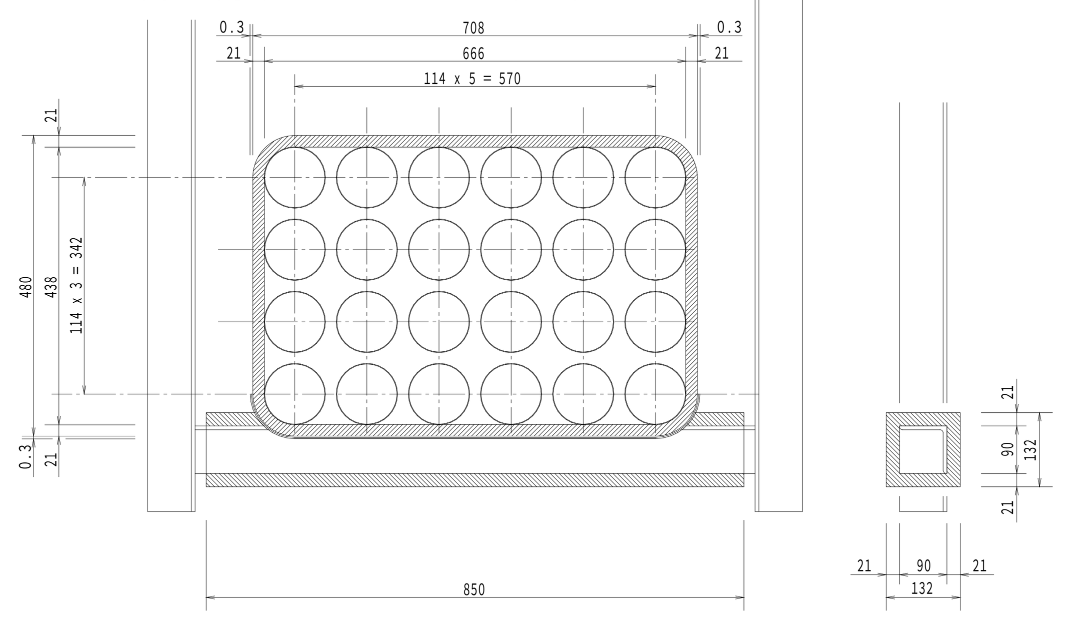

［耐火防護－B］x５箇所

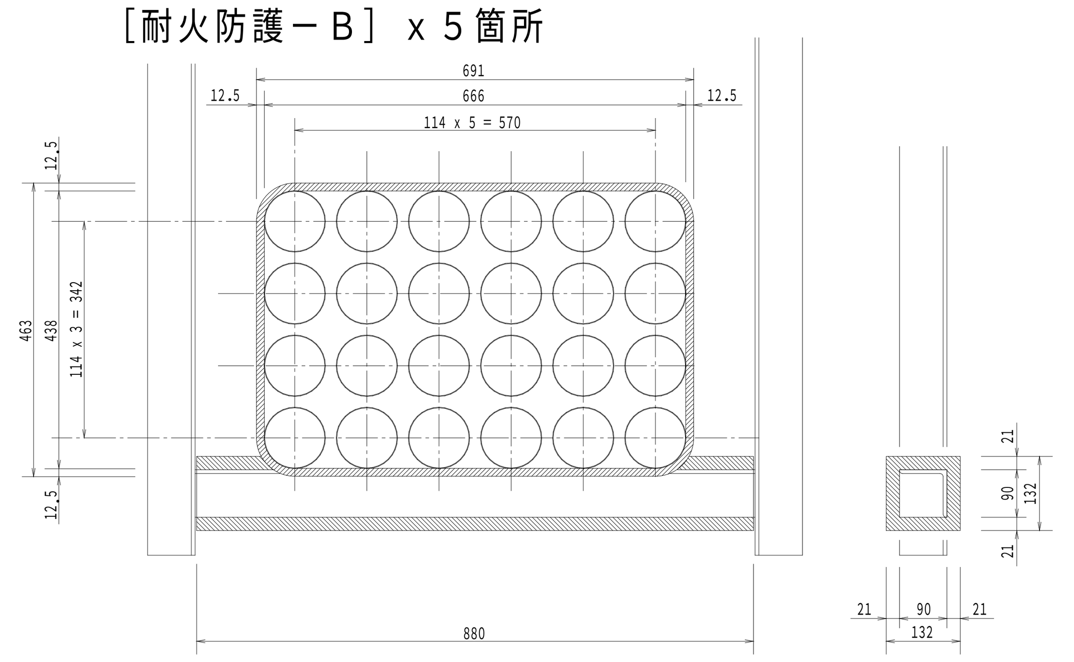

１６条管　一般部耐火防護断面図　S=1/ 10

［耐火防護－A］

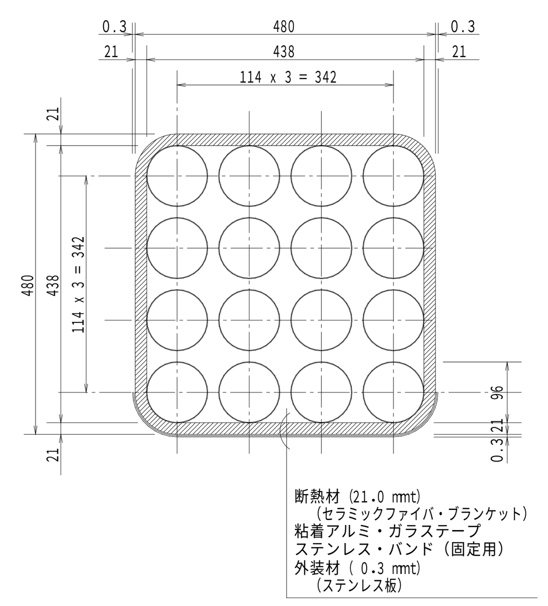

［耐火防護－B］

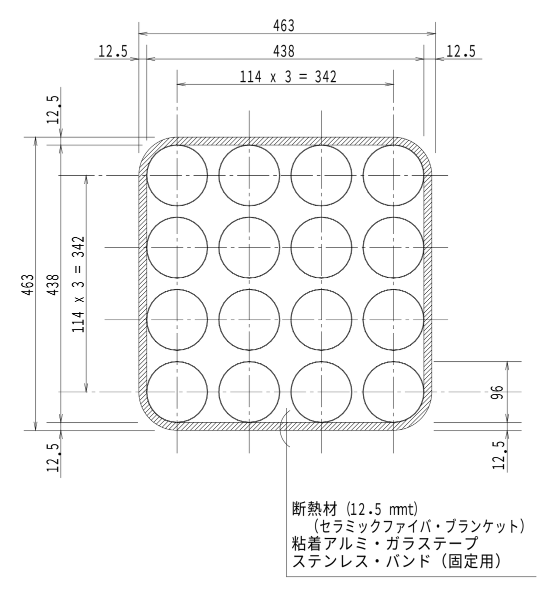

１６条管　支持部耐火防護断面図　S=1/ 10

［耐火防護－A］x１８箇所

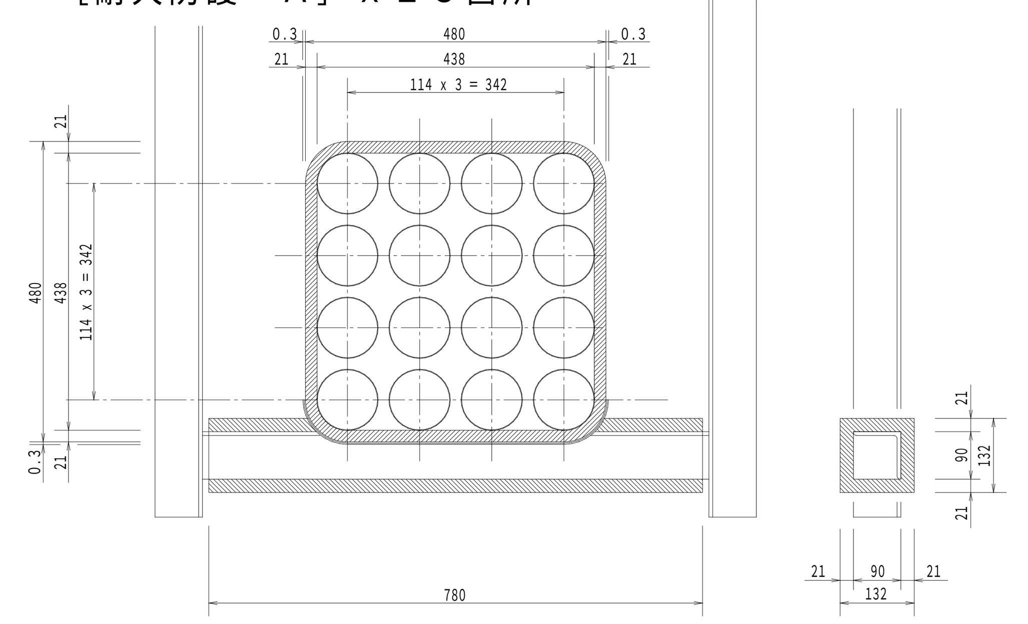

［耐火防護－B］x４箇所

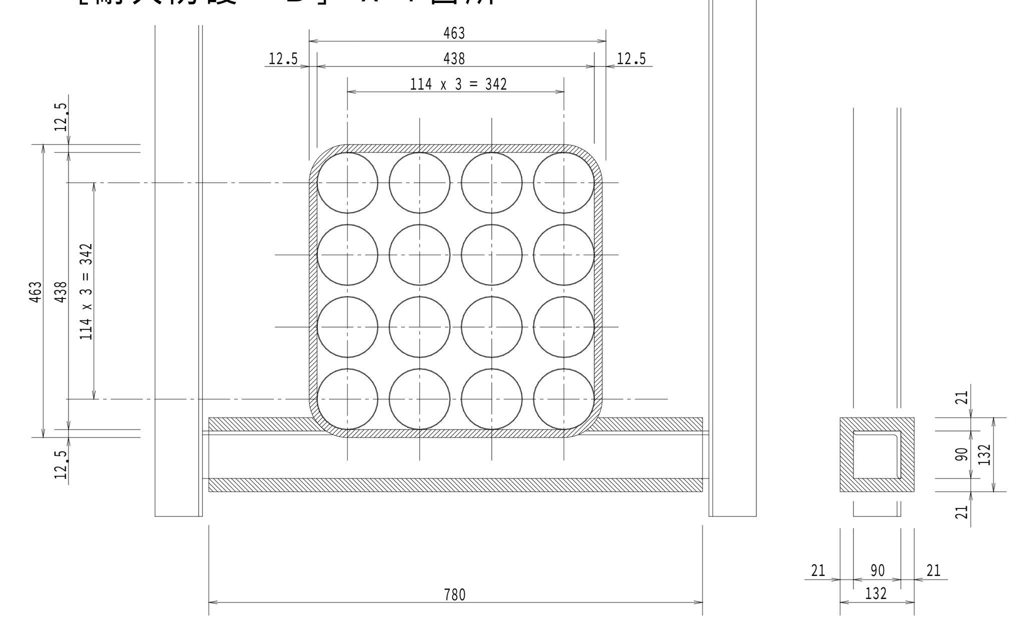

材料表

S－２４条（A）　6.0 + 28.0 = 34.0 [m]
S－２４条（B）　8.9 [m]

品　名	数　量 [ ]	単位重量 [Kg/]	重　量 [Kg]
耐火防護シートーA	84.431	5.225	441.152
耐火防護シートーB	21.578	2.772	59.814
カラー・ステンレス板 0.3mm	29.460	2.380	70.115
		総　重　量	571.081 Kg

材料表

S－１６条（A）　6.0 + 28.0 = 34.0 [m]
S－１６条（B）　8.9 [m]

品　名	数　量 [ ]	単位重量 [Kg/]	重　量 [Kg]
耐火防護シートーA	67.376	5.225	352.040
耐火防護シートーB	17.114	2.772	47.440
カラー・ステンレス板 0.3mm	20.933	2.380	49.821
		総　重　量	449.301 Kg

支社	関　西	支店	淀　川	営業所等	東淀川	図名	一般設備図（橋梁添架）	線（路）名	長柄橋線	図面番号		付加コード	
			3 3 2 7 1 0 0 0		3 3 2 7 1 0 0 1		9 1		0 3 2		0 1		

名

尺　度	作成年月	補　正　年　月	土木工事記入	施工年月	理　由	施工業者	責任者
1/ 200	H.10.6	．　．		H10・6	予　防	近通建	飯　田
1/ 50		．　．		・			
1/ 10		．　．		・			