1 ケーソン図 1/50, 1/10

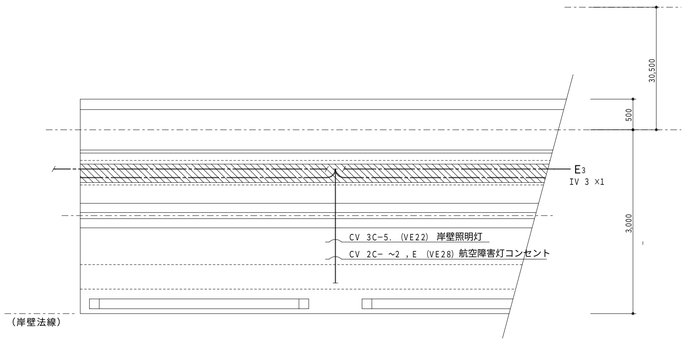

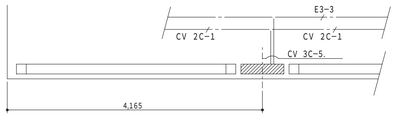

(岸壁照明灯)

ケーソン番号							
1	3	5	7	9	11	13	
15	17	19	21	23	25	27	
28	30	32	34	36	38	40	
42	44	46	48	50	52	54	
56							

(岸壁照明灯) 別途工事 (L 2バース)

ケーソン番号						
50	52	54	56	68	60	62

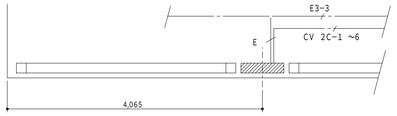

(航空障害灯用コンセント)

ケーソン番号							
4	12	16	26	36	39	45	
52							

(航空障害灯用コンセント) 別途工事 (L 2バース)

ケーソン番号
57

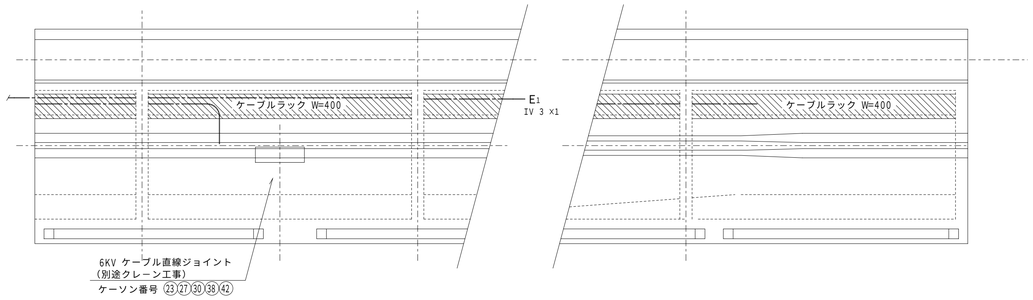

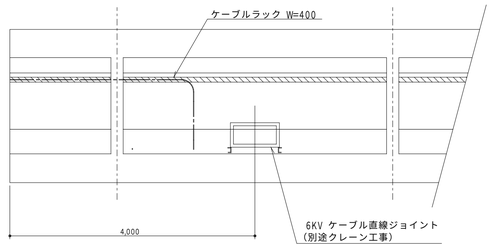

4 ケーソン断面図・ケーブルラック図 1/50, 1/10

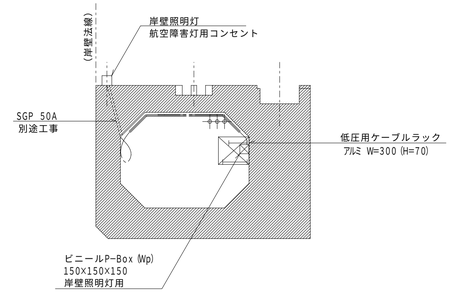

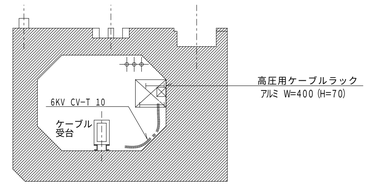

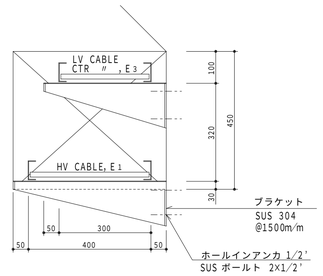

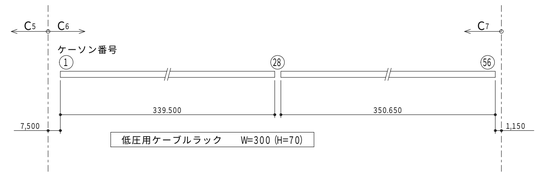

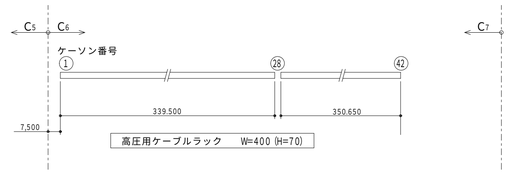

2 岸壁照明灯 1/10

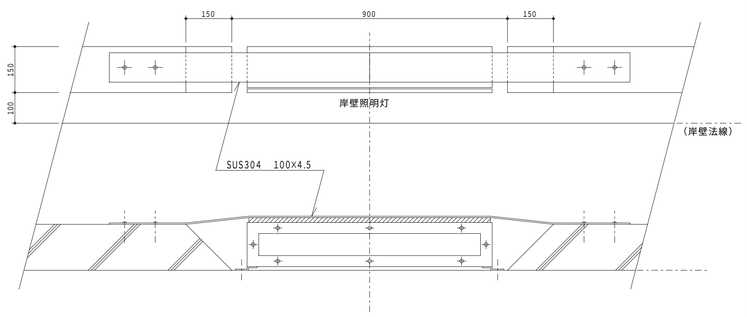

3 航空障害灯 (別途工事) 1/10, 1/2

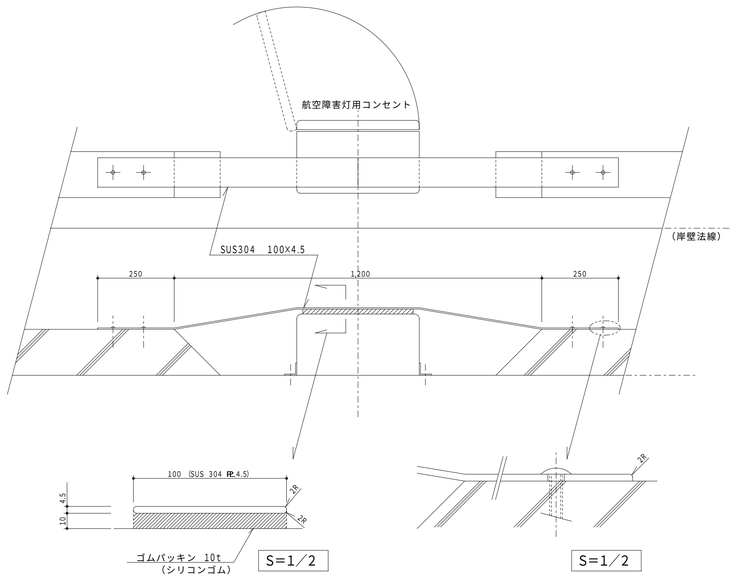

財団法人 神戸港埠頭公社	図面番号	20/21	課長	係長	照査	設計
平成4・5年度 六甲アイランドC6・7バースケーブル布設その他工事						
図面リスト	縮尺	分類番号				
部分詳細図 ケーソン部, 岸壁照明	1/ 50	フォンダー分冊 / コマNo. / 要求No.				
		平成 年 月 日作製				

1 2 3 4 5 5cm 図版