1 No．3照明塔　東立面図　1/ 60

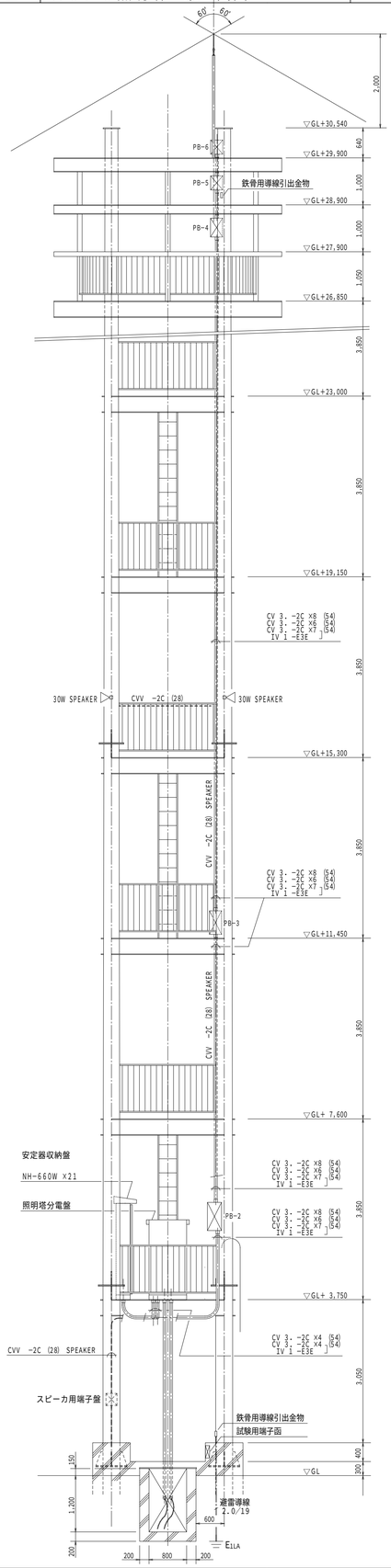

2 No．3照明塔　平面図　1/ 60

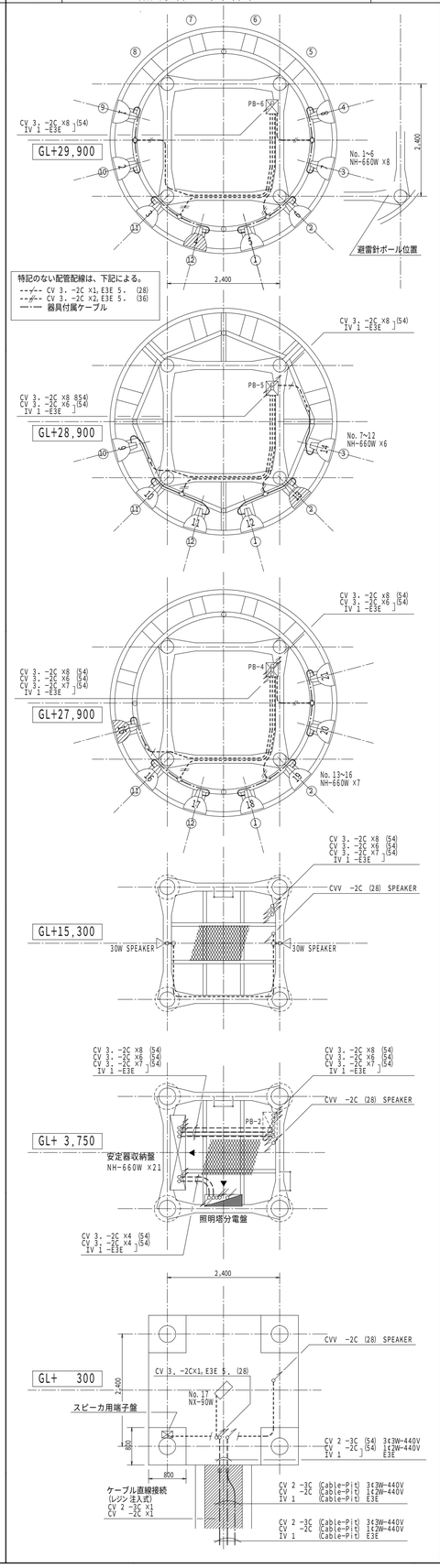

3 No．3照明塔　系統図　-----

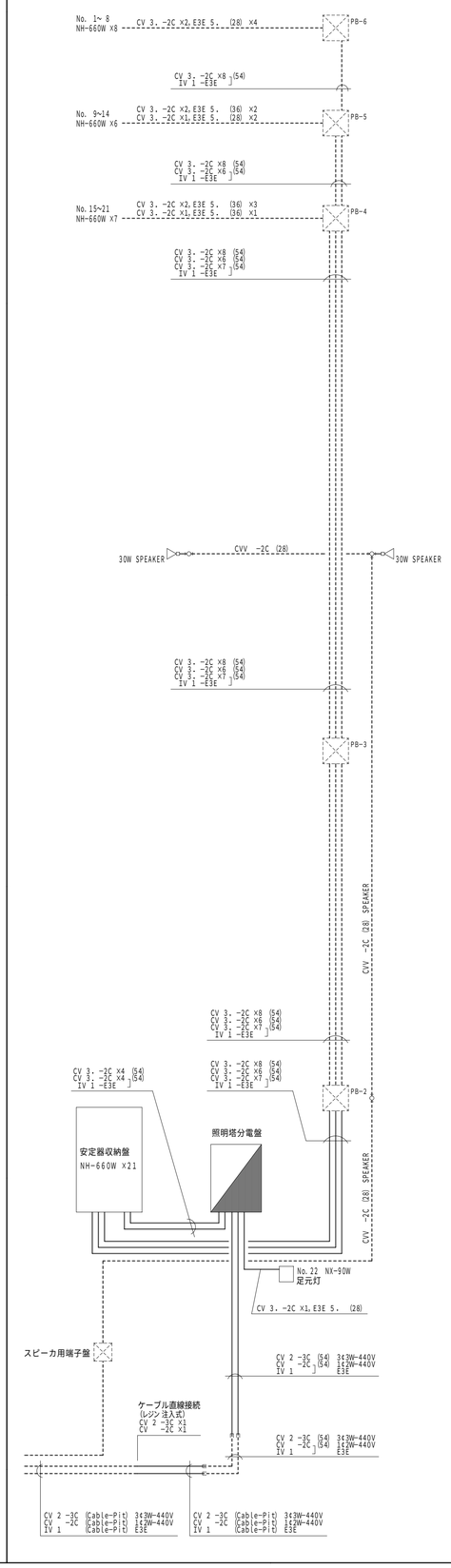

4 No．3照明塔　灯具結線図　-----

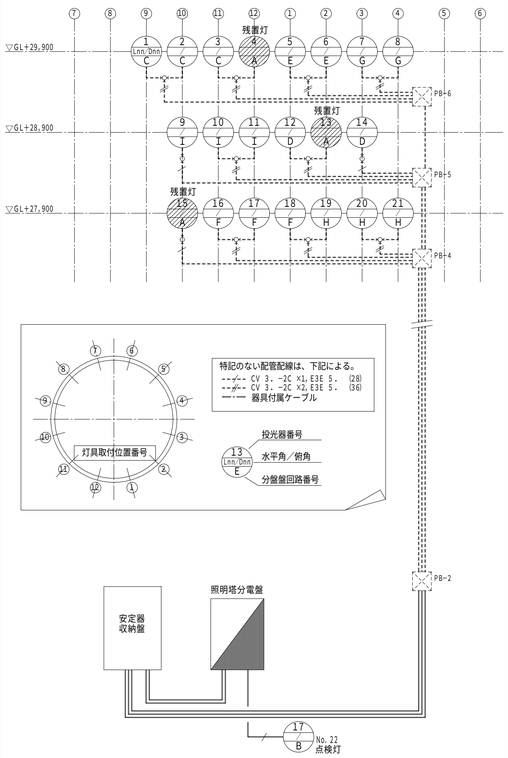

5 No．3照明塔　分電盤結線図，姿図　1/ 20

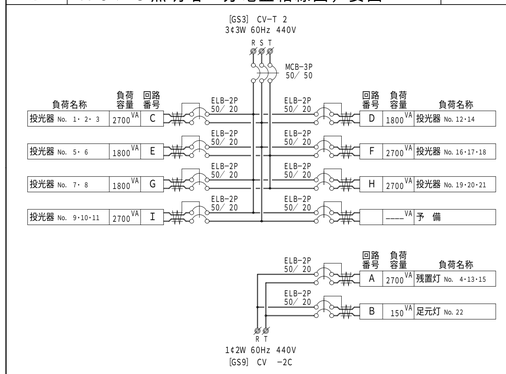

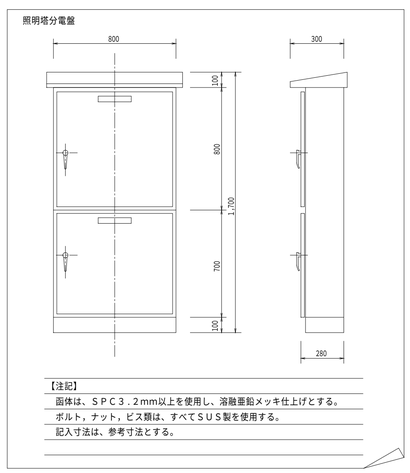

【注記】
面体は、ＳＰＣ３．２mm以上を使用し、溶融亜鉛メッキ仕上げとする。
ボルト，ナット，ビス類は、すべてＳＵＳ製を使用する。
記入寸法は、参考寸法とする。

6 No．3照明塔　安定器収納盤　1/ 20

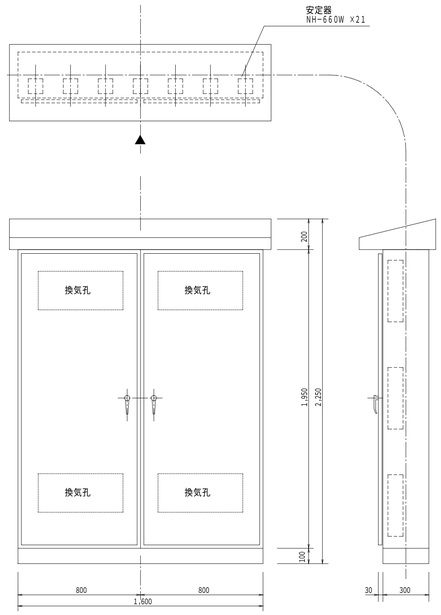

【注記】
面体は、ＳＰＣ３．２mm以上を使用し、溶融亜鉛メッキ仕上げとする。
ボルト，ナット，ビス類は、すべてＳＵＳ製を使用する。
記入寸法は、参考寸法とする。

名　称	大阪南港フェリーターミナル電気施設設備	縮尺 1/60	日付 年　月　日
図面名称	No．3　照明塔投光器設備図	図番 E−035	
財団法人　大阪港埠頭公社		承認 検図 設計 製図 担当	